PM

Peripheral electropumps
Electropompes périphériques

PM	50-70-100
1 phase monophasé	N° curve N° curve

SCOPE OF APPLICATION: *Radial impeller pumps with axial intake and upward-facing radial delivery. The main feature of these pumps is that they are capable of generating a medium-high discharge head with a relatively modest power consumption. These pumps are particularly suited for pumping up and distributing water in domestic water supply systems in houses, villas, small properties and gardens, as well as for providing water supply to high pressure water heating systems. It is recommended that these pumps are used to carry only chemically pure liquids and free of foreign matters, with temperature not higher than 80°C.*

PUMP: *Horizontal axis pump with brass impeller, pump body and base support made of G20 cast iron, AISI 416 stainless steel shaft and mechanical seal, made of ceramic/graphite.*

MOTOR: *Electric, closed-type with external cooling fan, IP44 protection degree. Class F insulation. The standard versions of single-phase motors are fitted with termostat-controlled safety microswitches to avoid undesirable damages to the motor.*

TENSION: *PM: 230-240 V. 50 Hz . Different voltage and frequency ratings are available on request.*

UTILISATION : *Pompes à couronne radiale, ayantes une bouche d'aspiration axiale et une bouche de refoulement radiale tourné vers le haut. La principale caractéristique de cette série c'est d'effectuer des élévations moyennes-hautes à des puissances relativement modestes. Elles sont indiquées pour soulever et distribuer l'eau dans les installations privées, les villas, les exploitations agricoles, les jardins et pour l'alimentations des chaudières à pression. Lors de l'utilisation de ces électropompes il est conseillé d'employer des liquides chimiquement et mécaniquement propres et à des températures ne dépassant pas 80°C.*

POMPE : *Pompe à axe horizontal avec couronne en laiton, corps de pompe et support en fonte G20, arbre en acier INOX AISI 416 et tenue mécanique en céramique/graphite.*

MOTEUR : *Electrique de type fermé à ventilation extérieure, degré de protection IP44. Classe d'isolation F. Dans les moteurs monophasés sont placés des microtermostats de sécurité pour éviter de regrettables dommages au moteur.*

TENSION : *PM: 230-240 V. 50 Hz . Sur demande les tensions et les fréquences peuvent être différentes.*

DIMENSIONS in mm.

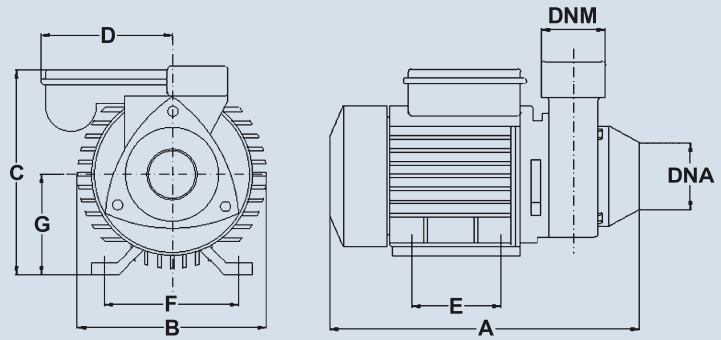

PACKING DIMENSIONS in mm - WEIGHT in KG.

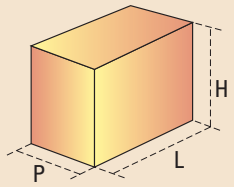

TYPE	A	B	C	D	E	F	G	DNA	DNM	L	H	P	WEIGHT Kg	
													Pump	Pack
PM 50	250	120	155	76	80	100	63	1"	1"	290	165	145	5,8	0,3
PM 70	294	135	173	86	90	112	71	1"	1"	310	215	175	9,2	0,4
PM 100	294	135	173	86	90	112	71	1"	1"	310	215	175	9,5	0,4

TECHNICAL DATA AT 2850 R.P.M.

TYPE	POWER		AMPERE		CAPACITY m³/h									
MONOFASE 1/PHASE			MONOFASE 1/PHASE		0	0,3	0,6	0,9	1,2	1,5	1,8	2,4	3	3,6
					CAPACITY Lt/Min.									
V. 230-240 50 Hz.	HP	kW.	V. 230 240	µF	0	5	10	15	20	25	30	40	50	60
					TOTAL MANOMETRIC HEAD METRES									
PM 50	0,5	0,37	2,5	10	40	35	32	27,5	23	18	13	4		
PM 70	0,75	0,55	5,2	16	58	52	45	40	35	30	25	14	4	
PM 100	1	0,75	5,6	20	64	58	54	46	40	35	29	20	11	3

Max suction depth: **7 metres.**

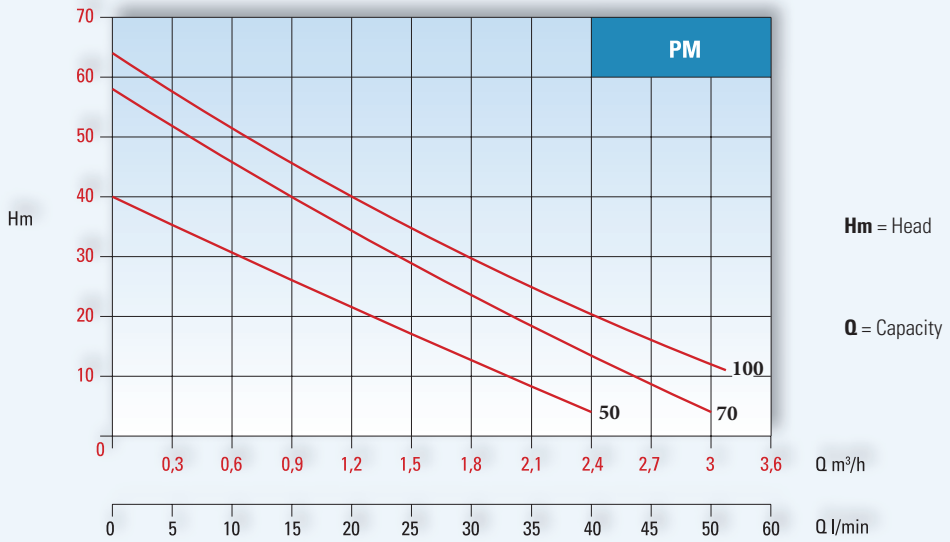

ELEMENTS

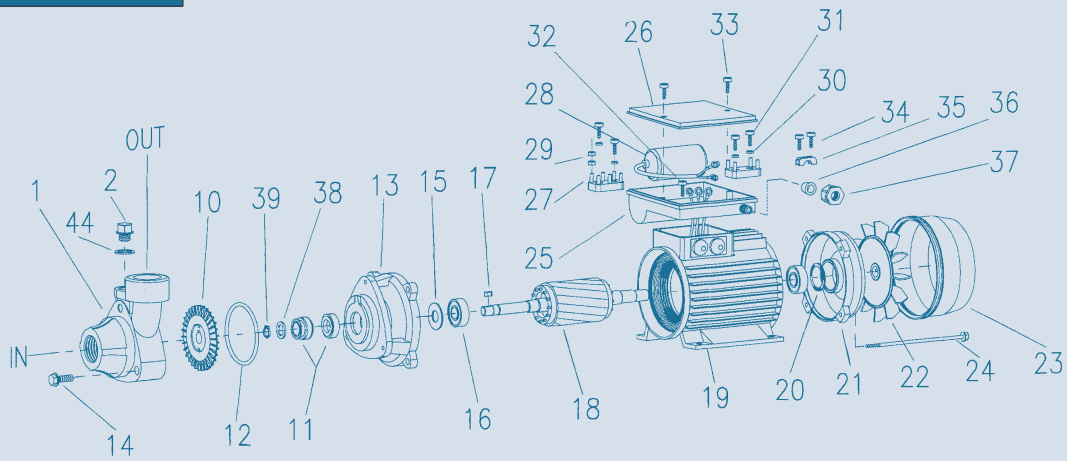

N	DESCRIPTION	MATERIAL
1	Corpo pompa - *Pump body*	Ghisa G20 - *G20 Cast iron*
2	Tappo 1/8" GAS - *1/8" GAS Screw plug*	Ottone - *Brass*
10	Girante - *Impeller*	Ottone - *Brass*
11	Tenuta mecc. (fissa - mobile) - *Mech. seal (fixed - mobile)*	Ceram./graf. - *Ceram./graph.*
12	Anello - *O'ring*	Gomma nitril. - *Nitril. rubber*
13	Supporto - *Motor bracket*	Ghisa G20 - *G20 Cast iron*
14	Vite - *Screw*	FE 8.8
15	Paraspruzzo - *Splash ring*	Gomma Telata - *Rubber*
16	Cuscinetto - *Bearing*	AISI 316
17	Chiavetta - *Key*	AISI 316
18	Albero motore + rotore - *Driving shaft + rotor*	AISI 416
19	Cassa motore + statore - *Motor case + stator*	Alluminio - *Aluminium*
20	Anello reggispinta - *Ring*	Acciaio - *Steel*
21	Scudo - *Shield*	Alluminio - *Aluminium*
22	Ventola di raffreddamento - *Cooling fan*	Plastica - *Plastic*
23	Copriventola - *Fan cover*	Lega - *Light alloy*
24	Tirante - *Tie rod*	FE 8.8

N	DESCRIPTION	MATERIAL
25	Scatola porta condensatore - *Capacitor box*	Plastica - *Plastic*
25	Coprimorsettiera (trifase) - *Con. terminal cover (three-phase)*	Plastica - *Plastic*
26	Coperchio scatola porta condensatore - *Box cover*	Plastica - *Plastic*
27	Morsettiera - *Terminal box*	Lega speciale - *Special alloy*
28	Condensatore - *Capacitor*	Polipropilene - *Polypropylene*
29	Dado di fissaggio morsettiera - *Nut for connecting terminal*	Ottone - *Brass*
30	Rondella - *Washer*	Ottone - *Brass*
31	Vite autofilettante - *Self-threading screw*	FE 8.8
32	Vite autofilettante - *Self-threading screw*	FE 8.8
33	Vite autofilettante - *Self-threading screw*	FE 8.8
34	Vite autofilettante - *Self-threading screw*	FE 8.8
35	Premi cavo - *Electric cable press*	Plastica - *Plastic*
36	Gommino per pressacavo - *Rubber for cable press*	Gomma - *Rubber*
37	Pressacavo - *Electric cable press*	Plastica - *Plastic*
38	Distanziale - *Spacer*	AISI 316
39	Anello Seeger - *Seeger ring*	AISI 316
44	Rondella per tappi - *Washer screw plug*	Alluminio - *Aluminium*

The figures in the tables are averages for production models. The Company reserves the right to carry out changes of any kind without prior notice.

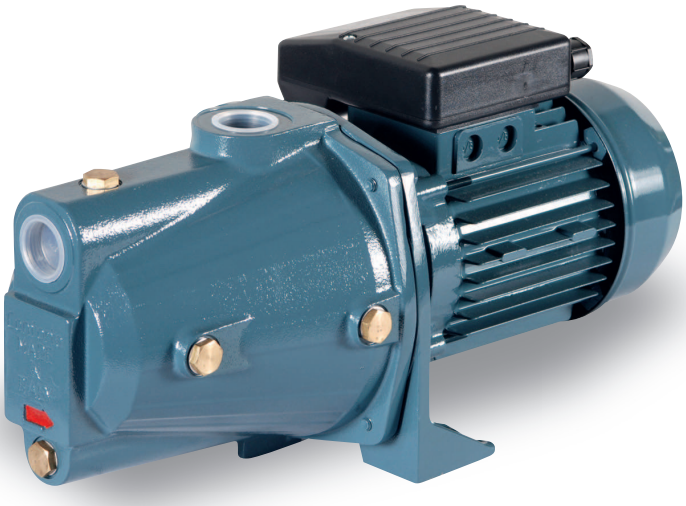

JET

Self-priming pumps
Electropompes autoamorçantes

JET

1 phase
monophasé

SCOPE OF APPLICATION: *This model features excellent hydraulic performance, a considerably high suction and output pressure capacity and very low noise while running. It is recommended that these pumps are used to carry only chemically pure liquids and free of foreign matters, with temperatures not higher than normal room temperature.*

PUMP: *Monobloc horizontal axis pump with brass impeller (Noryl impeller is available on request), pump body and base support made of G20 cast iron, venturi tube made of Noryl with 20% glass fibre, AISI 416 stainless steel shaft and mechanical seal made of ceramic/graphite.*

MOTOR: *Electric, closed-type with external cooling fan, IP44 protection degree. Class F insulation. The standard versions of single-phase motors are fitted with termostat-controlled safety microswitches to avoid undesirable damages to the motor.*

TENSION: *JET: 230-240 V. 50 Hz . Different voltage and frequency ratings are available on request.*

UTILISATION : *Les qualités de ce modèle sont un très bon rendement hydraulique, une importante capacité d'aspiration et de pression et un fonctionnement silencieux. Il est conseillé d'utiliser des liquides chimiquement et mécaniquement propres et à des températures ne dépassant pas la température du milieu.*

POMPE : *Pompe monobloc à axe horizontal avec couronne en laiton (couronne en Noryl sur demande), corps de pompe et support en fonte G20, venturi en Noryl avec fibre de verre à 20%, arbre en acier INOX AISI 416 et tenue mécanique en céramique/graphite.*

MOTEUR : *Electrique de type fermé à ventilation extérieure, degré de protection IP44. Classe d'isolation F. Dans les moteurs monophasés sont placés des microtermostats de sécurité pour éviter de regrettables dommages au moteur.*

TENSION : *JET: 230-240 V. 50 Hz . Sur demande les tensions et les fréquences peuvent être différentes.*

DIMENSIONS in mm.

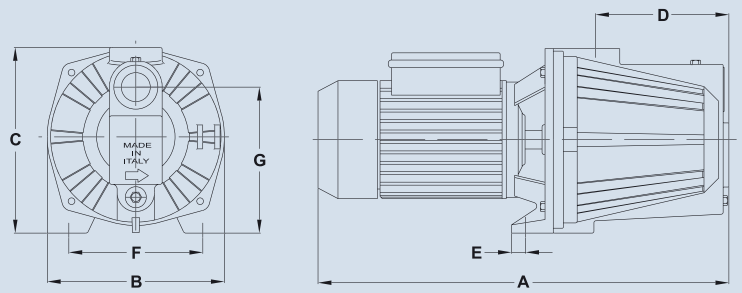

PACKING DIMENSIONS in mm - WEIGHT in KG.

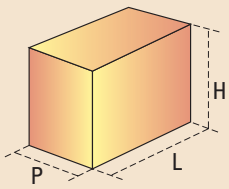

TYPE	A	B	C	D	E	F	G	DNA	DNM	L	H	P	WEIGHT Kg Pump		WEIGHT Kg Pack
JET60M	430	185	195	141	17,5	140	152,5	1″	1″	450	235	200		14,3	0,6
JET80M	430	185	195	141	17,5	140	152,5	1″	1″	450	235	200		14,5	0,6
JET100M	430	185	195	141	17,5	140	152,5	1″	1″	450	235	200		15,0	0,6
JET120M	430	185	195	141	17,5	140	152,5	1″	1″	450	235	200		16,0	0,6

TECHNICAL DATA AT 2850 R.P.M.

TYPE	POWER		AMPERE		CAPACITY m³/h														
MONOFASE 1/PHASE			MONOFASE 1/PHASE		0	0,3	0,6	0,9	1,2	1,5	1,8	2,1	2,4	2,7	3	3,6	4,2	4,8	5,4
					CAPACITY Lt/Min.														
V. 230-240 50 Hz.	HP	kW.	V. 230	µF	0	5	10	15	20	25	30	35	40	45	50	60	70	80	90
					TOTAL MANOMETRIC HEAD METRES														
JET60M	0,6	0,45	3,5	12,5	41	35	32	28	24,5	22	19,5	17	15						
JET80M	0,75	0,55	4	16	49	44	41	37	34	30	27,5	25	23	20					
JET100M	1	0,75	4,8	20	54	50	47	42	38	36	33	30	27,5	25	23				
JET120M	1,2	0,88	5,2	20	53	50	48	45	42	40	38	36	34	32	30	26	20		

Max suction depth: **7 metres.**

R = Mec 63 motor - Moteur Mec 63

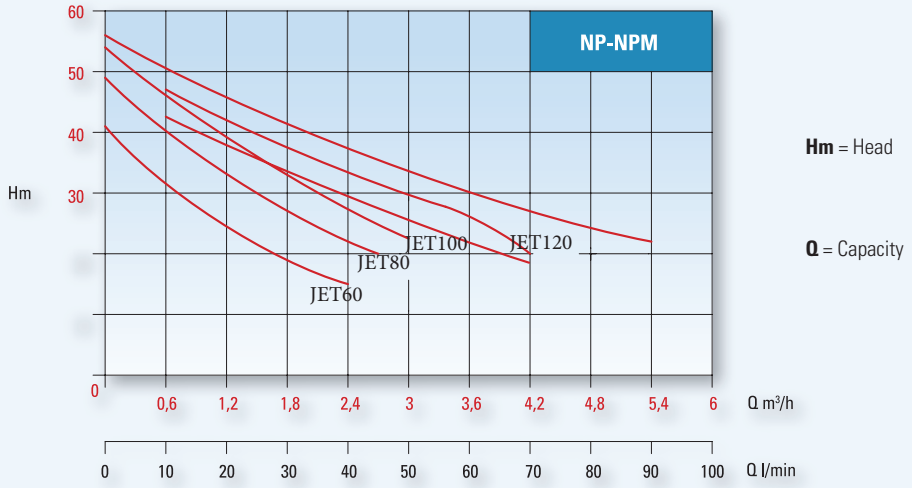

ELEMENTS

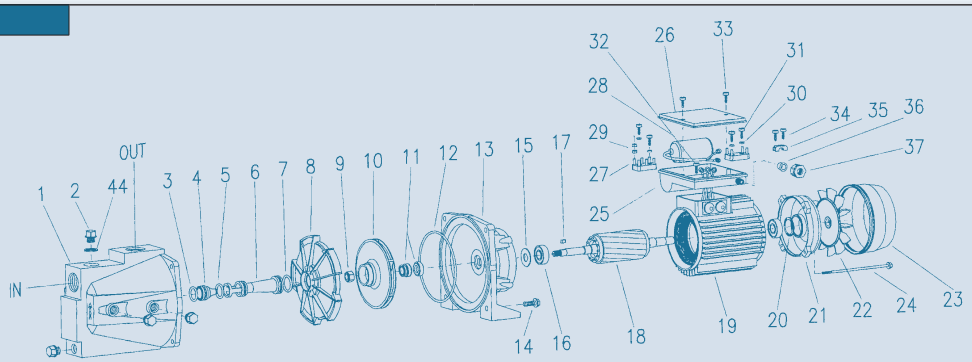

N	DESCRIPTION	MATERIAL
1	Corpo pompa - *Pump body*	Ghisa G20 - *G20 Cast iron*
2	Tappo 1/4" GAS - *1/4" GAS screw plug*	Ottone - *Brass*
3	Anello - *O'ring*	Gomma nitril. - *Nitril. rubber*
4	Ugello - *Nozzle*	Noryl
5	Anello - *O'ring*	Gomma nitril. - *Nitril. rubber*
6	Tubo venturi - *Venturi tube*	Noryl
7	Anello - *O'ring*	Gomma nitril. - *Nitril. rubber*
8	Diffusore - *Diffuser*	Noryl
9	Dado autobloccante - *Self-locking nut*	Ottone - *Brass*
10	Girante - *Impeller*	Ottone - *Brass*
11	Tenuta mecc. (fissa - mobile) - *Mech. seal (fixed - mobile)*	Ceram./graf. - *Ceram./graph.*
12	Anello - *O'ring*	Gomma nitril. - *Nitril. rubber*
13	Supporto - *Motor bracket*	Ghisa G20 - *G20 Cast iron*
14	Vite - *Screw*	FE 8.8
15	Paraspruzzo - *Splash ring*	Gomma Telata - *Rubber*
16	Cuscinetto - *Bearing* 6202-ZZ	AISI 316
16	Cuscinetto - *Bearing* 6204-ZZ (NPM-NP 4)	AISI 316
17	Chiavetta - *Key*	AISI 316
18	Albero motore + rotore - *Driving shaft + rotor*	AISI 416
19	Cassa motore + statore - *Motor case + stator*	Alluminio - *Aluminium*

N	DESCRIPTION	MATERIAL
20	Anello reggispinta - *Ring*	Acciaio - *Steel*
21	Scudo - *Shield*	Alluminio - *Aluminium*
22	Ventola di raffreddamento - *Cooling fan*	Plastica - *Plastic*
23	Copriventola - *Fan cover*	Lega - *Light alloy*
24	Tirante - *Tie rod*	FE 8.8
25	Scatola porta condensatore - *Capacitor box*	Plastica - *Plastic*
25	Coprimorsettiera (trifase) - *Con. terminal cover (three-phase)*	Plastica - *Plastic*
26	Coperchio scatola porta condensatore - *Box cover*	Plastica - *Plastic*
27	Morsettiera - *Terminal box*	Lega speciale - *Special alloy*
28	Condensatore - *Capacitor*	Polipropilene - *Polypropylene*
29	Dado di fissaggio morsettiera - *Nut for connecting terminal*	Ottone - *Brass*
30	Rondella - *Washer*	Ottone - *Brass*
31	Vite autofilettante - *Self-threading screw*	FE 8.8
32	Vite autofilettante - *Self-threading screw*	FE 8.8
33	Vite autofilettante - *Self-threading screw*	FE 8.8
34	Vite autofilettante - *Self-threading screw*	FE 8.8
35	Premi cavo - *Electric cable press*	Plastica - *Plastic*
36	Gommino per pressacavo - *Rubber for cable press*	Gomma - *Rubber*
37	Pressacavo - *Electric cable press*	Plastica - *Plastic*
44	Rondella per tappi - *Washer screw plug*	Alluminio - *Aluminium*

The figures in the tables are averages for production models. The Company reserves the right to carry out changes of any kind without prior notice.

MHS

Multistage pumps
Electropompes multicellulaires

MHS
Multicellular
Multicellulaire

60 - 80
Motor power
Puissance moteur

M
M=1 phase
M=monophasé

SCOPE OF APPLICATION: *Multicellular horizontal pumps. These pumps feature excellent hydraulic performance, a very low noise while running, and are particularly suited for use in civil and industrial applications, in high pressure irrigation systems and car washing systems. It is recommended that these pumps are used to carry only chemically pure liquids and free of foreign matters, with temperature not higher than 40°C.*

PUMP: *Pump body and suction flange made of G20 cast iron, motor casing and shaft made of stainless steel, diffusers and impellers made of Noryl and ceramic/graphite mechanical seal.*

MOTOR: *Electric, closed-type with external cooling fan, IP44 protection degree. Class F insulation. The standard versions of single-phase motors are fitted with termostat-controlled safety microswitches to avoid undesirable damages to the motor. The user must provide protection for three-phase electropumps.*

TENSION: *M: 230-240 V. 50 Hz*

UTILISATION : *Pompes multicellulaires horizontales ayantes un très bon rendement hydraulique et un fonctionnement silencieux. Ces pompes sont appropriées pour des utilisations privées, industrielles, pour les arrosages, pour groups autoclave, pour autowashing. Lors de l'utilisation de ces électropompes il est conseillé d'employer des liquides chimiquement et mécaniquement propres et à des températures ne dépassant pas 40°C.*

POMPE : *Corps de pompe et brides d'aspiration en fonte G20, chemise extérieure et arbre en acier inox, diffuseurs et couronnes en Noryl et tenue mécanique en céramique/graphite.*

MOTEUR : *Electrique de type fermé à ventilation extérieure, degré de protection IP44. Classe d'isolation F. Dans les moteurs monophasés sont placés des microtermostats de sécurité pour éviter des regrettables dommages au moteur. La protection pour les électropompes triphasées est à la charge de l'utilisateur.*

TENSION : *M: 230-240 V. 50 Hz*

DIMENSIONS in mm.

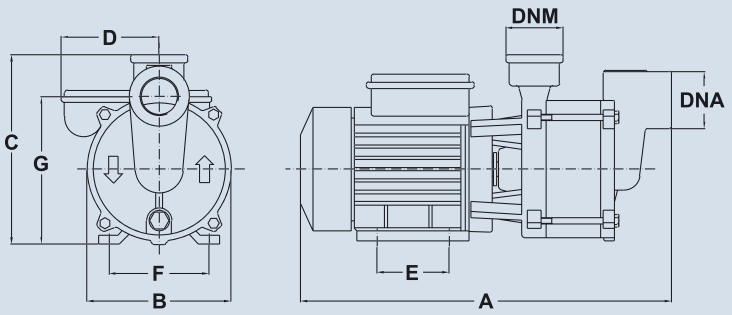

PACKING DIMENSIONS in mm
WEIGHT in KG.

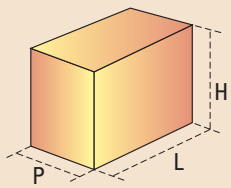

TIPO - TYPE	A	B	C	D	E	F	G	DNA	DNM	L	H	P	WEIGHT Kg	
													Pump	Pack
MHS 60/3 M	335	120	165	80	80	100	123,5	1"	1"	390	195	180	8,3	0,5
MHS 80/4 M	360	120	165	80	80	100	123,5	1"	1"	390	195	180	8,9	0,5

TECHNICAL DATA AT 2850 R.P.M.

TYPE	AMPERE				CAPACITY m³/h				
MONOFASE 1/PHASE	POWER		MONOFASE 1/PHASE		0	1,2	2,4	3,6	4,2
					CAPACITY Lt/Min.				
V. 230-240 50 Hz.	HP	kW.	V. 230 240	µF	0	20	40	60	70
					TOTAL MANOMETRIC HEAD METRES				
MHS 60/3M	0,6	0,44	3	12,5	32	26	19	9	4
MHS 80/4M	0,8	0,6	4,2	16	43	36	27	16	10

Max suction depth: **7 metres.**

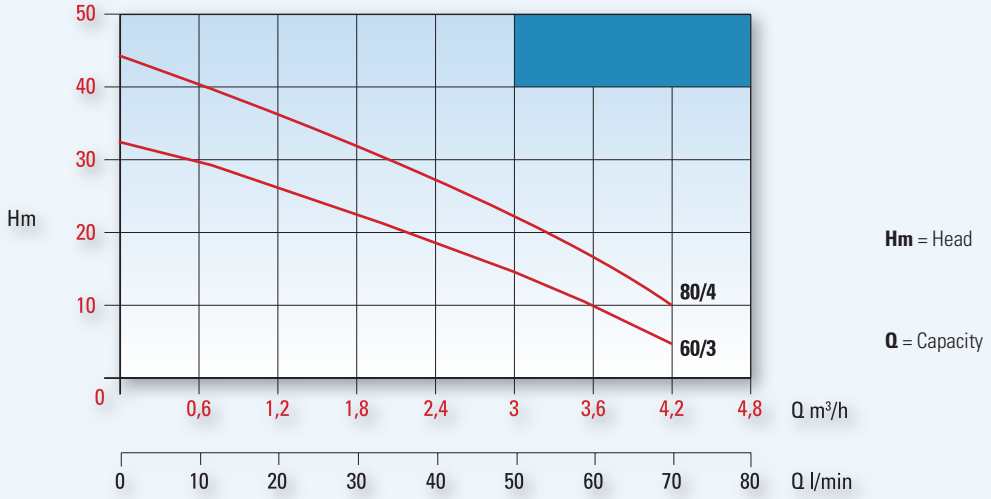

ELEMENTS

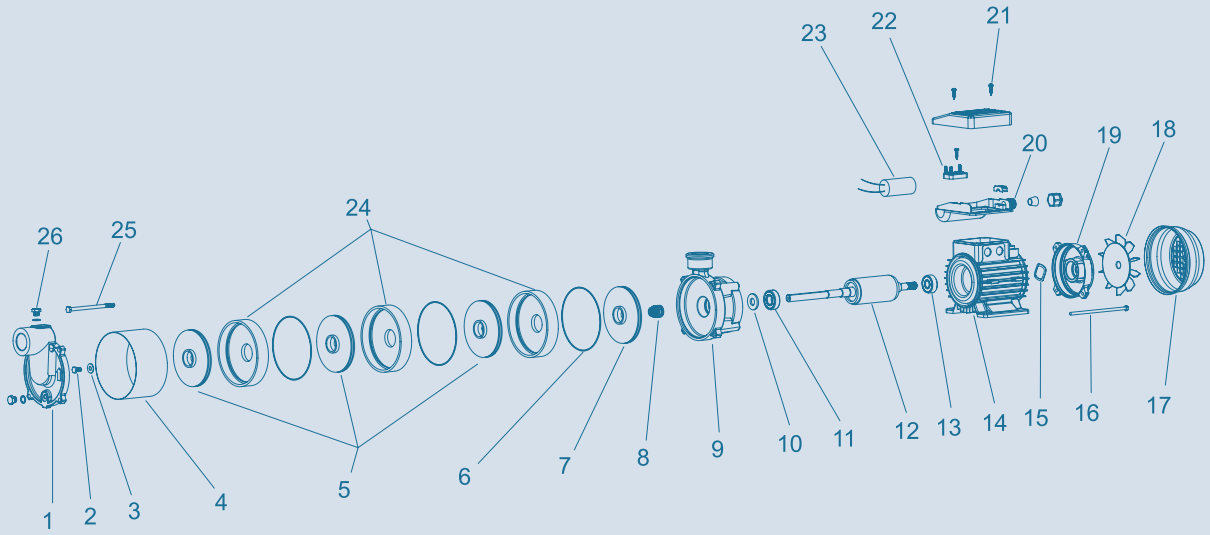

N	DESCRIPTION	MATERIAL	N	DESCRIPTION	MATERIAL
1	*Suction body*	Ghisa G20 - *G20 Cast iron*	14	*Motor case + stator*	*Aluminium*
2	*Screw*	AISI 316	15	*Ring*	*Steel*
3	*Washer*	AISI 316	16	*Tie rod*	FE 8.8
4	*Inox casing*	AISI 316	17	*Fan cover*	*Light alloy*
5	*Short impeller*	Noryl	18	*Cooling fan*	*Plastic*
6	*O'ring*	Gomma nitril. - *Nitril. rubber*	19	*Shield*	*Aluminium*
7	*Impeller*	Noryl	20	*Capacitor box*	*Plastic*
8	*Mechanical seal*	Ceram./Graf. - *Ceram./graph.*	21	*Self-threading screw*	FE 8.8
9	*Pump body*	Ghisa G20 - *G20 Cast iron*	22	*Terminal box*	*Special alloy*
10	*Splash ring*	Gomma telata - *Rubber*	23	*Capacitor*	*Polypropylene*
11	*Bearing 6202-ZZ*	AISI 316	24	*Diffusers' set*	Noryl
12	*Driving shaft + rotor*	AISI 416	25	*Tie rod*	FE 8.8
13	*Bearing 6201-ZZ*	AISI 316	26	*1/8" GAS screw plug*	*Brass*

The figures in the tables are averages for production models. The Company reserves the right to carry out changes of any kind without prior notice.

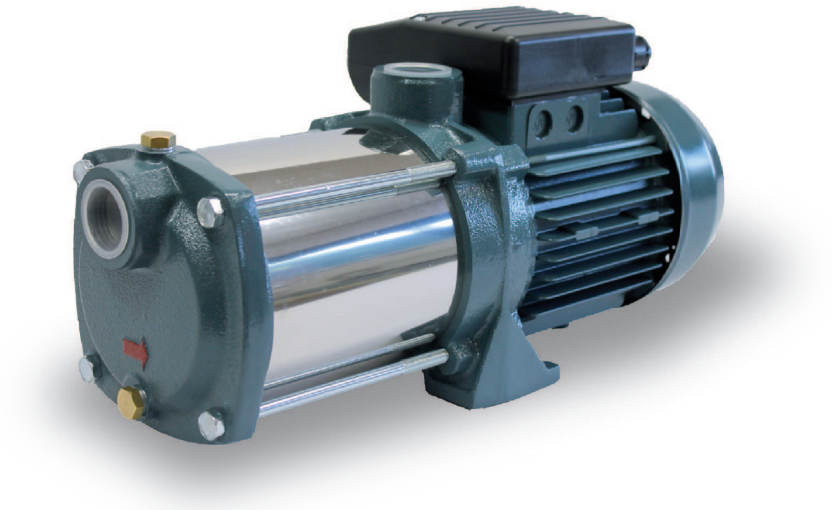

MH

Multistage pumps
Electropompes multicellulaires

MH	80/3 - 100/4	M
Multicellular Multicellulaire	Motor power Puissance moteur	M=1 phase M=monophasé

SCOPE OF APPLICATION: *Multicellular horizontal pumps. These pumps feature excellent hydraulic performance, a very low noise while running, and are particularly suited for use in civil and industrial applications, in high pressure irrigation systems and car washing systems. It is recommended that these pumps are used to carry only chemically pure liquids and free of foreign matters, with temperature not higher than 40°C.*

PUMP: *Pump body and suction flange made of G20 cast iron, impellers cover and shaft made of stainless steel, diffusers and impellers made of Noryl and ceramic/graphite mechanical seal.*

MOTOR: *Electric, closed-type with external cooling fan, IP44 protection degree. Class F insulation. The standard versions of single-phase motors are fitted with termostat-controlled safety microswitches to avoid undesirable damages to the motor. The user must provide protection for three-phase electropumps.*

TENSION: *MH: 230-240 V. 50 Hz . Different voltage and frequency ratings are available on request.*

UTILISATION : *Pompes multicellulaires horizontales ayantes un très bon rendement hydraulique et un fonctionnement silencieux. Ces pompes sont appropriées pour des utilisations privées, industrielles, pour les arrosages, pour groups autoclave, pour autowashing. Lors de l'utilisation de ces électropompes il est conseillé d'employer des liquides chimiquement et mécaniquement propres et à des températures ne dépassant pas 40°C.*

POMPE : *Corps de pompe et brides d'aspiration en fonte G20, chemise extérieure et arbre en acier inox, diffuseurs et couronnes en Noryl et tenue mécanique en céramique/graphite.*

MOTEUR : *Electrique de type fermé à ventilation extérieure, degré de protection IP44. Classe d'isolation F. Dans les moteur monophasés sont placés des microtermostats de sécurité pour éviter des regrettables dommages au moteur. La protection pour les électropompes triphasées est à la charge de l'utilisateur.*

TENSION : *MH : 230-240 V. 50 Hz . Sur demande les tensions et les fréquences peuvent être différentes.*

DIMENSIONS in mm.

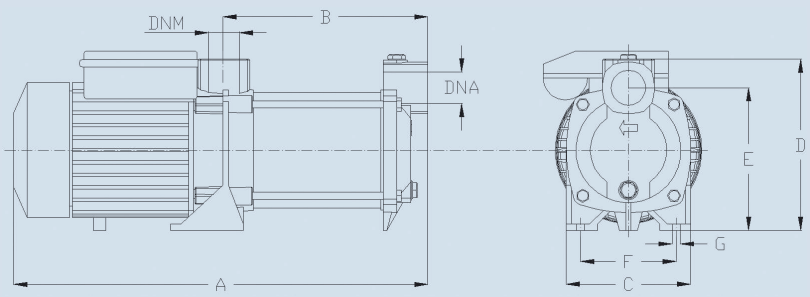

PACKING DIMENSIONS in mm
WEIGHT in KG.

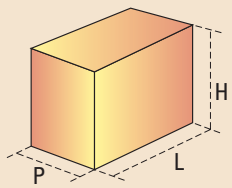

TYPE	A	B	C	D	E	F	G	DNA	DNM	L	H	P	WEIGHT Kg Pump	WEIGHT Kg Pack
MH 80/3 M	386	171	135	165	115	100	9	1"	1"	450	235	200	12,5	0,6
MH 100/4 M	410	195	135	165	115	100	9	1"	1"	450	235	200	13,2	0,6

TECHNICAL DATA AT 2850 R.P.M.

TYPE		POWER		AMPERE			CAPACITY m³/h												
MONOFASE 1/PHASE				MONOFASE 1/PHASE			0	0,6	1,2	1,8	2,4	3	3,6	4,2	4,8	6	7,2	8,4	9,6
							CAPACITY Lt/Min.												
V. 230-240 50 Hz.		HP	kW.	V. 230 240	µF		0	10	20	30	40	50	60	70	80	100	120	140	160
							TOTAL MANOMETRIC HEAD METRES												
MH 80/3 M		0,8	0,6	4,5	16		35	33,5	32	30	28	25	22	18	14				
MH 100/4 M		1	0,75	6	20		45	43,5	42	39	36	32	28	23	18				

Max suction depth: **7 metres.**

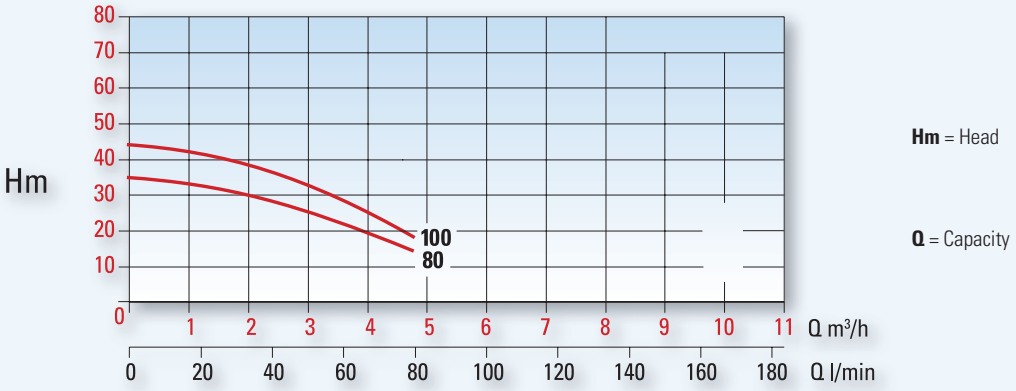

ELEMENTS

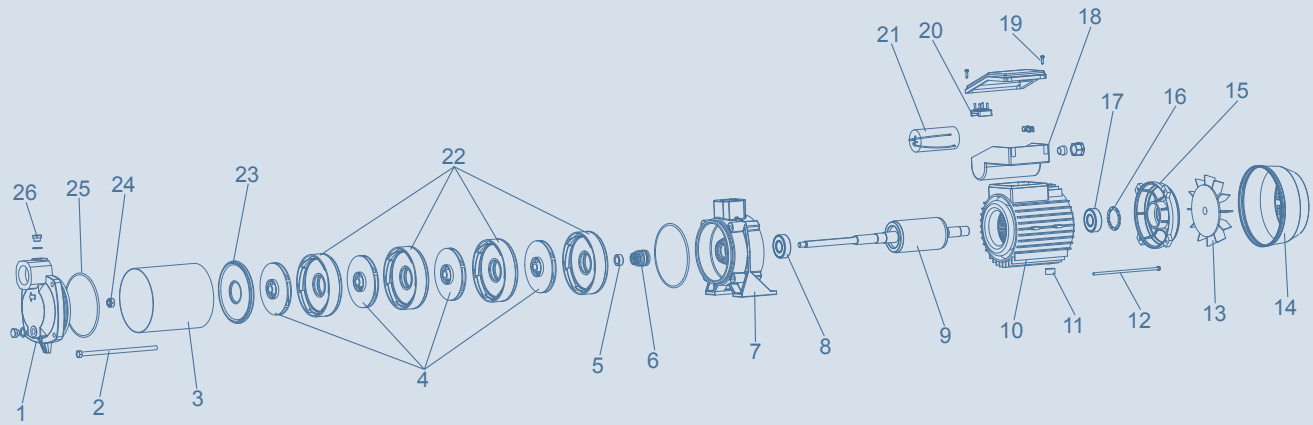

N	DESCRIPTION	MATERIAL	N	DESCRIPTION	MATERIAL
1	Corpo aspirante - *Sucking body*	Ghisa G20 - G20 *Cast iron*	14	Copriventola - *Fan Cover*	Lega - *Ligth alloy*
2	Tirante - *Tie rod*	FE 8.8	15	Scudo - *Shield*	Alluminio - *Aluminium*
3	Camicia inox - *Inox casing*	AISI 304	16	Anello reggispinta - *Ring*	Acciaio - *Steel*
4	Girante - *Impeller*	Noryl	17	Cuscinetto - *Bearing*	AISI 316
5	Distanziale - *Spacer*	AISI 304	18	Portacondensatore - *Capacitor box*	Plastica - *Plastic*
6	Tenuta meccanica - *Mechanical seal*	Ceramica/graf. - *Ceram./graph.*	19	Vite autofilettante - *Self-threading screw*	FE 8.8
7	Corpo pompa - *Pump body*	Ghisa G20 - G20 *Cast iron*	20	Morsettiera - *Terminal box*	Lega speciale - *Special alloy*
8	Cuscinetto - *Bearing*	AISI 316	21	Condensatore - *Capacitor*	Polipropilene - *Polypropylene*
9	Albero motore - *Motor shaft*	AISI 416	22	Gruppo diffusori - *Diffusers set*	Noryl
10	Cassa motore + statore - *Motor case + stator*	Alluminio - *Aluminium*	23	Coperchio diffusori -*Diffusers cover*	Noryl
11	Piede - *Foot*	Plastica - *Plastic*	24	Dado autobloccante - *Self-loking nut*	AISI 304
12	Tirante - *Tie rod*	FE 8.8	25	Anello - *O'Ring*	Gomma nitril. - *Nitril. rubber*
13	Ventola di raffreddamento - *Cooling fan*	Plastica - *Plastic*	26	Tappo 1/4" GAS - *1/4" GAS Screw plug*	Ottone - *Brass*

The figures in the tables are averages for production models. The Company reserves the right to carry out changes of any kind without prior notice.

MH

Multistage pumps
Electropompes multicellulaires

MH	80/4 - 100/5	M
Multicellular Multicellulaire	Motor power Puissance moteur	M=1 phase M=monophasé

SCOPE OF APPLICATION: *Multicellular horizontal pumps. These pumps feature excellent hydraulic performance, a very low noise while running, and are particularly suited for use in civil and industrial applications, in high pressure irrigation systems and car washing systems. It is recommended that these pumps are used to carry only chemically pure liquids and free of foreign matters, with temperature not higher than 40°C.*

PUMP: *Pump body and suction flange made of G20 cast iron, impellers cover and shaft made of stainless steel, diffusers and impellers made of Noryl and ceramic/graphite mechanical seal.*

MOTOR: *Electric, closed-type with external cooling fan, IP44 protection degree. Class F insulation. The standard versions of single-phase motors are fitted with termostat-controlled safety microswitches to avoid undesirable damages to the motor. The user must provide protection for three-phase electropumps.*

TENSION: *MH: 230-240 V. 50 Hz . Different voltage and frequency ratings are available on request.*

UTILISATION : *Pompes multicellulaires horizontales ayantes un très bon rendement hydraulique et un fonctionnement silencieux. Ces pompes sont appropriées pour des utilisations privées, industrielles, pour les arrosages, pour groups autoclave, pour autowashing. Lors de l'utilisation de ces électropompes il est conseillé d'employer des liquides chimiquement et mécaniquement propres et à des températures ne dépassant pas 40°C.*

POMPE : *Corps de pompe et brides d'aspiration en fonte G20, chemise extérieure et arbre en acier inox, diffuseurs et couronnes en Noryl et tenue mécanique en céramique/graphite.*

MOTEUR : *Electrique de type fermé à ventilation extérieure, degré de protection IP44. Classe d'isolation F. Dans les moteur monophasés sont placés des microtermostats de sécurité pour éviter des regrettables dommages au moteur. La protection pour les électropompes triphasées est à la charge de l'utilisateur.*

TENSION : *MH: 230-240 V. 50 Hz . Sur demande les tensions et les fréquences peuvent être différentes.*

DIMENSIONS in mm.

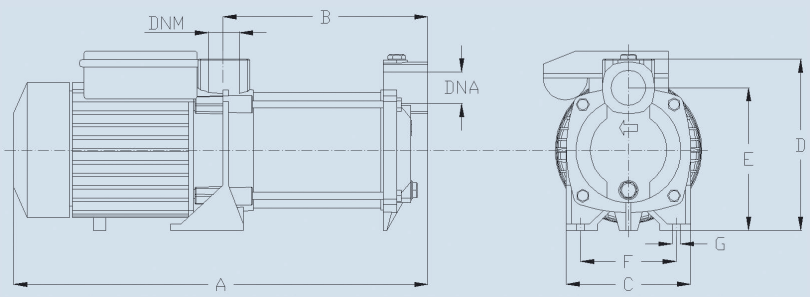

PACKING DIMENSIONS- WEIGHT in KG.

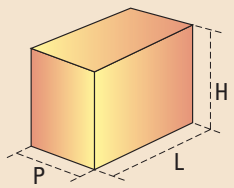

TYPE	A	B	C	D	E	F	G	DNA	DNM	L	H	P	WEIGHT Kg	
													Pump	Pack
MH 80/4 M	386	171	135	165	115	100	9	1"	1"	450	235	200	12,5	0,6
MH 100/5 M	410	195	135	165	115	100	9	1"	1"	450	235	200	13,2	0,6

CARATTERISTICHE DI FUNZIONAMENTO A 2850 GIRI/MIN. — TECHNICAL DATA AT 2850 R.P.M.

TYPE	POWER		AMPERE		PORTATA m³/h - CAPACITY m³/h												
MONOFASE 1/PHASE			MONOFASE 1/PHASE		0	0,6	1,2	1,8	2,4	3	3,6	4,2	4,8	6	7,2	8,4	9,6
					PORTATA Lt/Min. - CAPACITY Lt/Min.												
V. 230-240 50 Hz.	HP	kW.	V. 230 240	µF	0	10	20	30	40	50	60	70	80	100	120	140	160
					PREVALENZA MANOMETRICA IN M.C.A. - TOTAL MANOMETRIC HEAD METRES												
MH 80/4 M	0,8	0,6	5	16	48	46	44.5	42	39	35	31	26	21				
MH 100/5 M	1	0,75	6.2	20	61	59	57	54	50	44	39	32	27				

Max suction depth: **7 metres.**

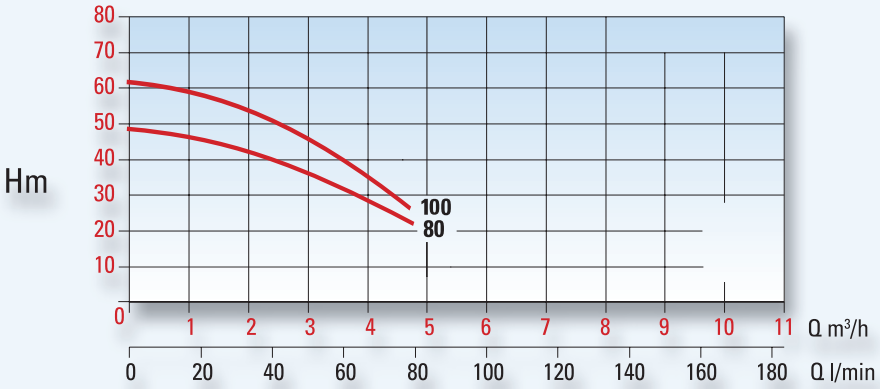

Hm = Head

Q = Capacity

ELEMENTS

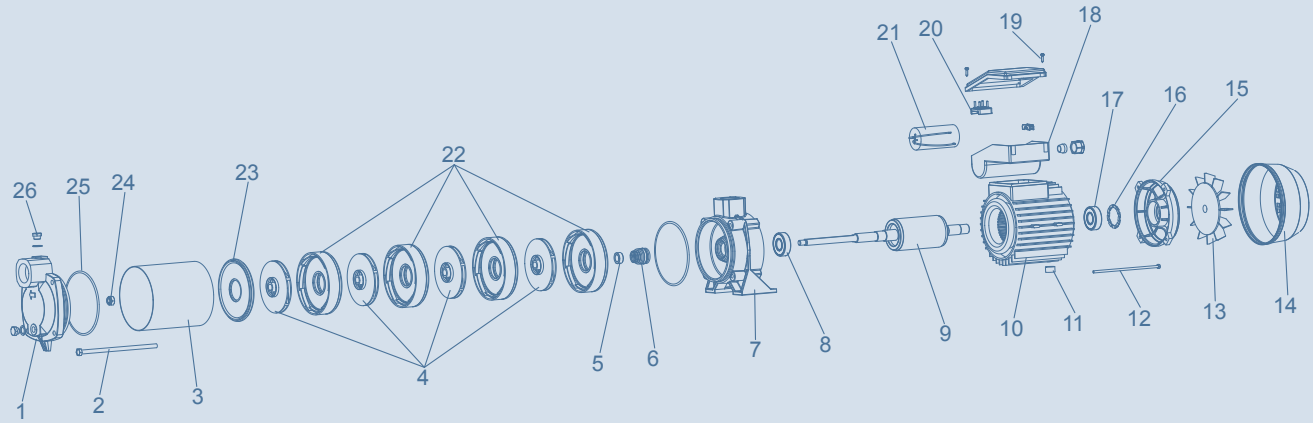

N	DESCRIPTION	MATERIAL	N	DESCRIPTION	MATERIAL
1	Corpo aspirante - *Sucking body*	Ghisa G20 - G20 *Cast iron*	14	Copriventola - *Fan Cover*	Lega - *Ligth alloy*
2	Tirante - *Tie rod*	FE 8.8	15	Scudo - *Shield*	Alluminio - *Aluminium*
3	Camicia inox - *Inox casing*	AISI 304	16	Anello reggispinta - *Ring*	Acciaio - *Steel*
4	Girante - *Impeller*	Noryl	17	Cuscinetto - *Bearing*	AISI 316
5	Distanziale - *Spacer*	AISI 304	18	Portacondensatore - *Capacitor box*	Plastica - *Plastic*
6	Tenuta meccanica - *Mechanical seal*	Ceramica/graf. - *Ceram./graph.*	19	Vite autofilettante - *Self-threading screw*	FE 8.8
7	Corpo pompa - *Pump body*	Ghisa G20 - G20 *Cast iron*	20	Morsettiera - *Terminal box*	Lega speciale - *Special alloy*
8	Cuscinetto - *Bearing*	AISI 316	21	Condensatore - *Capacitor*	Polipropilene - *Polypropylene*
9	Albero motore - *Motor shaft*	AISI 416	22	Gruppo diffusori - *Diffusers set*	Noryl
10	Cassa motore + statore - *Motor case + stator*	Alluminio - *Aluminium*	23	Coperchio diffusori -*Diffusers cover*	Noryl
11	Piede - *Foot*	Plastica - *Plastic*	24	Dado autobloccante - *Self-loking nut*	AISI 304
12	Tirante - *Tie rod*	FE 8.8	25	Anello - *O'Ring*	Gomma nitril. - *Nitril. rubber*
13	Ventola di raffreddamento - *Cooling fan*	Plastica - *Plastic*	26	Tappo 1/4" GAS - *1/4" GAS Screw plug*	Ottone - *Brass*

The figures in the tables are averages for production models. The Company reserves the right to carry out changes of any kind without prior notice.

CMM

Single impeller pumps
Electropompes monoturbine

CMM

1 phase
monophasé

SCOPE OF APPLICATION: *These electric motor-driven, single impeller pumps, with axial intake and radial delivery are particularly suited for use in industrial, civil and agricultural applications, as well as in heating and water supply systems. It is recommended that these pumps are used to carry only chemically pure liquids and free of foreign matter, with temperatures not higher than 80°C.*

PUMP: *Horizontal axis pump with brass impeller, pump body and base support made of G20 cast iron, AISI 416 stainless steel shaft and mechanical seal made of ceramic/graphite. Impeller can also be made of Noryl with 20% glass fibre for models up to 1 HP.*

MOTOR: *Electric, closed-type with external cooling fan, IP44 protection degree. Class F insulation. The standard versions of single-phase motors are fitted with termostat-controlled safety microswitches to avoid undesirable damages to the motor. The user must provide protection for three-phase electropumps.*

TENSION: *CM: 230-240 V. 50 Hz . Different voltage and frequency ratings are available on request.*

UTILISATION : *Ces électropompes, à une seule couronne ayantes une bouche d'aspiration axiale et une bouche de refoulement radiale, sont très appropriées pour des utilisations industrielles, publiques, agricoles, pour les installations de chauffage, d'approvisionnement d'eau, ecc. Lors de l'utilisation de ces électropompes il est conseillé d'employer des liquides chimiquement et mécaniquement propres et à des températures ne dépassant pas 80°C.*

POMPE : *Pompe à axe horizontal avec couronne en laiton, corps de pompe et support en fonte G20, arbre en acier INOX AISI 416 et tenue mécanique en céramique/graphite. Les couronnes peuvent être en Noryl avec fibre de verre à 20% sur les modèles allant jusqu'à 1 CV.*

MOTEUR : *Electrique de type fermé à ventilation extérieure, degré de protection IP44. Classe d'isolation F. Dans les moteurs monophasés sont placés des microtermostats de sécurité pour éviter de regrettables dommages au moteur. La protection pour les électropompes triphasées est à la charge de l'utilisateur.*

TENSION : *CM: 230-240 V. 50 Hz . Sur demande les tensions et les fréquences peuvent être différentes.*

DIMENSIONS in mm.

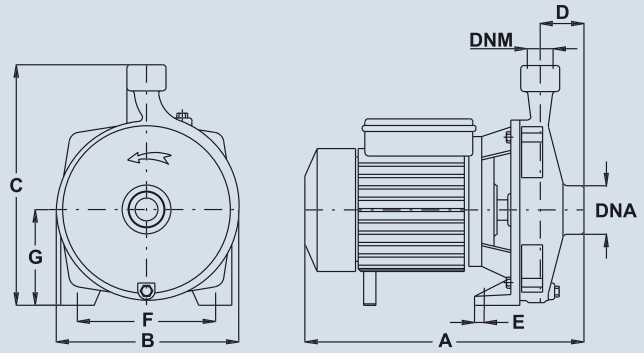

PACKING DIMENSIONS in mm - WEIGHT in KG.

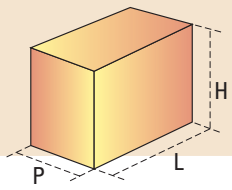

TYPE	A	B	C	D	E	F	G	DNA	DNM	L	H	P	WEIGHT Kg		
														Pump	Pack
CM50M	270	170	225	45	15	120	84	1"	1"	290	245	190		8,70	0,5
CM80M	310	185	250	46	17	140	98,5	1"	1"	320	275	210		12,10	0,6
CM100M	310	185	250	46	17	140	98,5	1"	1"	320	275	210		13,70	0,6

TECHNICAL DATA AT 2850 R.P.M.

TYPE		POWER		AMPERE		CAPACITY m³/h														
MONOFASE 1/PHASE	TRIFASE 3/PHASE			MONOFASE 1/PHASE		0	1,2	2,4	3,6	4,8	6	7,2	8,4	9,6	10,8	12	13,5	15	16,5	18
						CAPACITY Lt/Min.														
V. 230-240 50 Hz.	V. 230/400 50 Hz.	HP	kW.	V. 230 240	µF	0	20	40	60	80	100	120	140	160	180	200	225	250	275	300
						TOTAL MANOMETRIC HEAD METRES														
CM50M		0,5	0,37	3	12,5	21	19	17,5	15	12,5										
CM80M		0,75	0,55	4,5	16	26,5	25,5	23	19	15,5										
CM100M		1	0,75	5,2	20	33	31	30	28	25	21									

Max suction depth: **7 metres.**

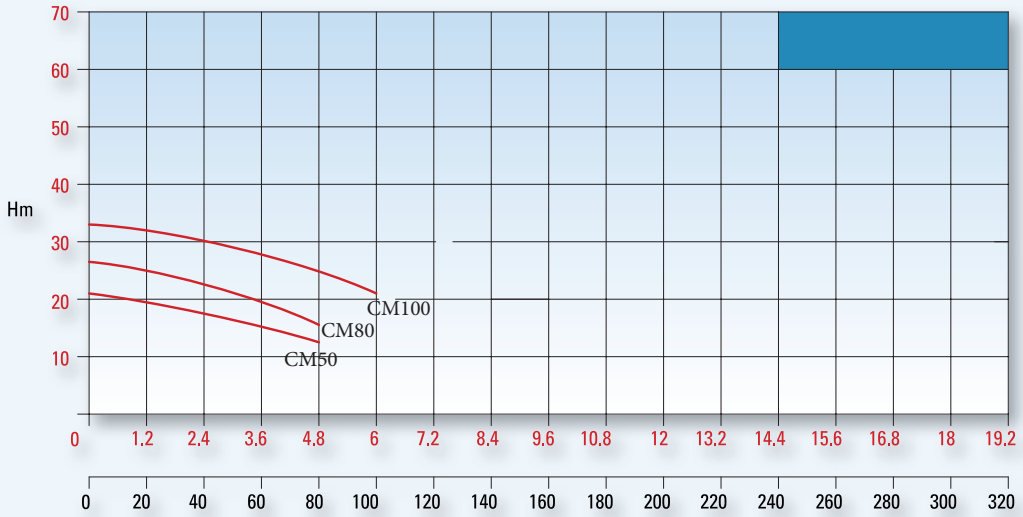

Hm = Head

Q = Capacity

ELEMENTS

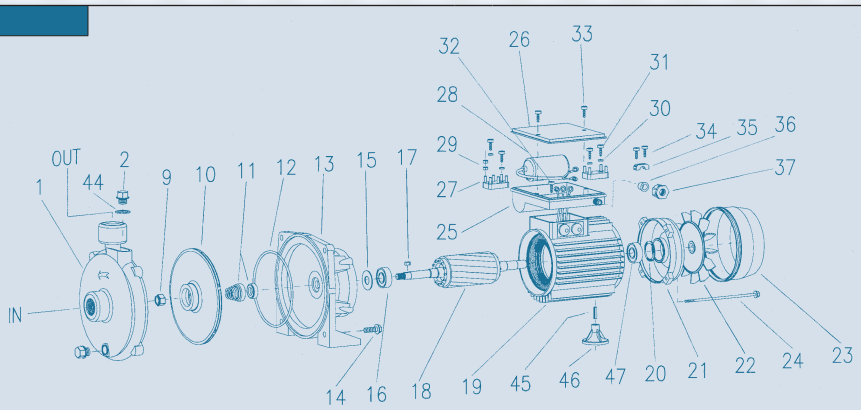

N	DESCRIPTION	MATERIAL
1	Corpo pompa - *Pump body*	Ghisa G20 - *G20 Cast iron*
2	Tappo 1/8" GAS - *1/8" GAS Screw plug*	Ottone - *Brass*
9	Dado autobloccante - *Self-locking nut*	Ottone - *Brass*
10	Girante - *Impeller*	Ottone - *Brass*
11	Tenuta mecc. (fissa - mobile) - *Mech. seal (fixed - mobile)*	Ceram./graf. - *Ceram./graph.*
12	Anello - *O'ring*	Gomma nitril. - *Nitril. rubber*
13	Supporto - *Motor bracket*	Ghisa G20 - *G20 Cast iron*
14	Vite - *Screw*	FE 8.8
15	Paraspruzzo - *Splash ring*	Gomma Telata - *Rubber*
16	Cuscinetto - *Bearing* 6202-ZZ (STM-ST 1-2-3)	AISI 316
16	Cuscinetto - *Bearing* 6304-ZZ (STM-ST 4-5-6)	AISI 316
16	Cuscinetto - *Bearing* 6306-ZZ (ST 7-8)	AISI 316
17	Chiavetta - *Key*	AISI 316
18	Albero motore + rotore - *Driving shaft + rotor* (STM - ST 1-2-3-4-5-6)	AISI 416
18	Albero motore + rotore - *Driving shaft + rotor* (ST 7-8) AISI 304	AISI 304
19	Cassa motore + statore - *Motor case + stator*	Alluminio - *Aluminium*
20	Anello reggispinta - *Ring*	Acciaio - *Steel*
21	Scudo - *Shield*	Alluminio - *Aluminium*
22	Ventola di raffreddamento - *Cooling fan*	Plastica - *Plastic*
23	Copriventola - *Fan cover*	Lega - *Light alloy*
24	Tirante - *Tie rod*	FE 8.8

N	DESCRIPTION	MATERIAL
25	Scatola porta condensatore - *Capacitor box*	Plastica - *Plastic*
25	Coprimorsettiera (trifase) - *Con. terminal cover (three-phase)*	Plastica - *Plastic*
26	Coperchio scatola porta condensatore - *Box cover*	Plastica - *Plastic*
27	Morsettiera - *Terminal box*	Lega speciale - *Special alloy*
28	Condensatore - *Capacitor*	Polipropilene - *Polypropylene*
29	Dado di fissaggio morsettiera - *Nut for connecting terminal*	Ottone - *Brass*
30	Rondella - *Washer*	Ottone - *Brass*
31	Vite autofilettante - *Self-threading screw*	FE 8.8
32	Vite autofilettante - *Self-threading screw*	FE 8.8
33	Vite autofilettante - *Self-threading screw*	FE 8.8
34	Vite autofilettante - *Self-threading screw*	FE 8.8
35	Premi cavo - *Electric cable press*	Plastica - *Plastic*
36	Gommino per pressacavo - *Rubber for cable press*	Gomma - *Rubber*
37	Pressacavo - *Electric cable press*	Plastica - *Plastic*
44	Rondella per tappi - *Washer screw plug*	Alluminio - *Aluminium*
45	Spina cilindrica - *Pin*	AISI 316
46	Piedino - Foot	Plastica - *Plastic*
47	Cuscinetto - *Bearing* 6202-ZZ (STM-ST 1-2-3)	AISI 316
47	Cuscinetto - *Bearing* 6204-ZZ (STM-ST 4-5-6)	AISI 316
47	Cuscinetto - *Bearing* 6206-ZZ (ST 7-8)	AISI 316

The figures in the tables are averages for production models. The Company reserves the right to carry out changes of any kind without prior notice.

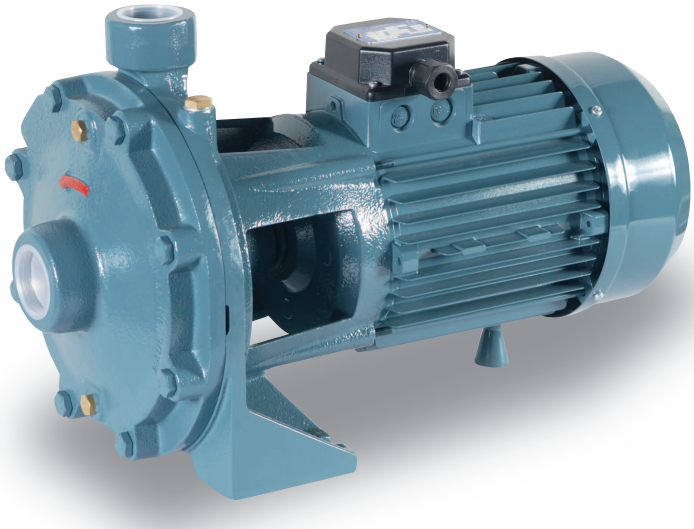

CBM / CBT

Twin impeller electropumps
Electropompes bi-turbines

CBM
1 phase
monophasé

CBT
3 phase
triphasé

SCOPE OF APPLICATION: *These double counteracting-impeller pumps with axial intake and upward-facing radial delivery are typically used in applications requiring high discharge head values, particularly in industrial, agricultural and domestic applications. It is recommended that these pumps are used to carry only chemically pure liquids and free of foreign matters, with temperatures not higher than 80°C.*

PUMP: *Horizontal axis pump with brass closed impeller, pump body and base support made of G20 cast iron, AISI 304 stainless steel shaft and mechanical seal made of ceramic/graphite.*

MOTOR: *Electric, closed-type with external cooling fan, IP44 protection degree. Class F insulation. The standard versions of single-phase motors are fitted with termostat-controlled safety microswitches to avoid undesirable damages to the motor. The user must provide protection for three-phase electropumps.*

TENSION: *CBM: 230-240 V. 50 Hz; CBT: 230/400 V. 50 Hz. Different voltage and frequency ratings are available on request.*

UTILISATION: *Ces pompes à deux couronnes opposées ayantes une bouche d'aspiration axiale et une bouche de refoulement radiale tournée vers le haut, sont utilisées quand il est nécessaire d'atteindre de grandes élévations, et spécialement pour des emplois industriels, agricoles et privés. Lors de l'utilisation de ces électropompes il est conseillé d'employer des liquides chimiquement et mécaniquement propres et à des températures ne dépassant pas 80°C.*

POMPE: *Pompe à axe horizontal avec couronne fermée en laiton, corps de pompe et support en fonte G20, arbre en acier INOX AISI 304 et tenue mécanique en céramique/graphite.*

MOTEUR: *Electrique de type fermé à ventilation extérieure, degré de protection IP44. Classe d'isolation F. Dans les moteurs monophasés sont placés des microtermostats de sécurité pour éviter de regrettables dommages au moteur. La protection pour les électropompes triphasées est à la charge de l'utilisateur.*

TENSION: *CBM 230-240 V. 50 Hz; CBT: 230/400 V. 50 Hz. Sur demande les tensions et les fréquences peuvent être différentes.*

DIMENSIONS in mm.

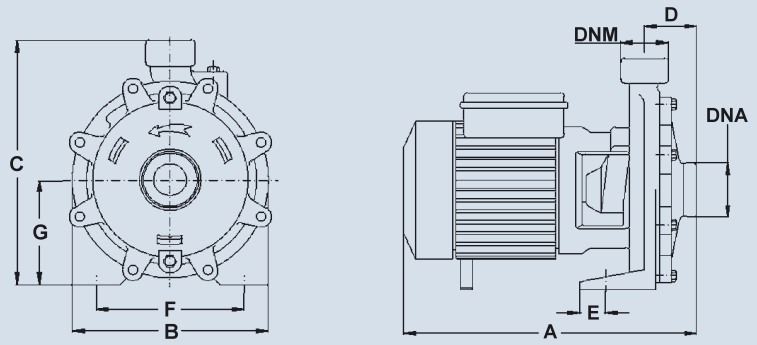

PACKING DIMENSIONS in mm - WEIGHT in KG.

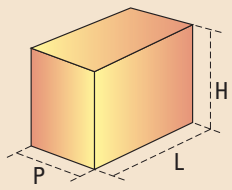

TYPE	A	B	C	D	E	F	G	DNA	DNM	L	H	P	WEIGHT Kg Pump	WEIGHT Kg Pack
CB150M	375	225	270	73,5	15	158	114	1" 1/4	1"	390	295	235	23,6	0,8
CB200M	375	225	270	73,5	15	158	114	1" 1/4	1"	390	295	235	25,4	0,8
CB300M	375	225	270	73,5	15	158	114	1" 1/4	1"	390	295	235	26,2	0,8
CB150T	375	225	270	73,5	15	158	114	1" 1/4	1"	390	295	235	22,5	0,8
CB200T	375	225	270	73,5	15	158	114	1" 1/4	1"	390	295	235	24	0,8
CB300T	375	225	270	73,5	15	158	114	1" 1/4	1"	390	295	235	24,7	0,8
CB400T	463	266	305	95,5	14	212	135	1" 1/2	1" 1/4	540	360	290	42,3	1,3
CB550T	463	266	305	95,5	14	212	135	1" 1/2	1" 1/4	540	360	290	44,8	1,3
CB750T	463	266	305	95,5	14	212	135	1" 1/2	1" 1/4	540	360	290	45,2	1,3

TECHNICAL DATA AT 2850 R.P.M.

TYPE		POWER		AMPERE				CAPACITY m³/h										
MONOFASE 1/PHASE	TRIFASE 3/PHASE			MONOFASE 1/PHASE		TRIFASE 3/PHASE		0	0,9	1,8	2,4	3,6	4,8	6	7,2	8,4	9,6	10,8
								CAPACITY Lt/Min.										
V. 230-240 50 Hz.	V. 230/400 50 Hz.	HP	kW.	V. 230 240	µF	V. 230	V. 400	0	15	30	40	60	80	100	120	140	160	180
								TOTAL MANOMETRIC HEAD METRES										
CB150T	CB150T	1,5	1,1	8	31,5	4,8	3	51,5	50	48	47	42	36					
CB200M	CB200T	2	1,5	11,5	40	6,4	3,8	65	64	62	61	57	52	48				
CB300M	CB300T	3	2,2	14	45	9,2	5,2	67	66	65	63	61	56	50	45			
	CB400T	4	3			14	8			72,5	71	67,5	64,5	61	56	49,5	43	
	CB550T	5,5	4			17	10			83	82	78	74	70	66	60	52	40
	CB750T	7,5	5,5			20	11,5			92,5	91	87	83,5	80	75	70	59	42

Max suction depth: **7 metres.**

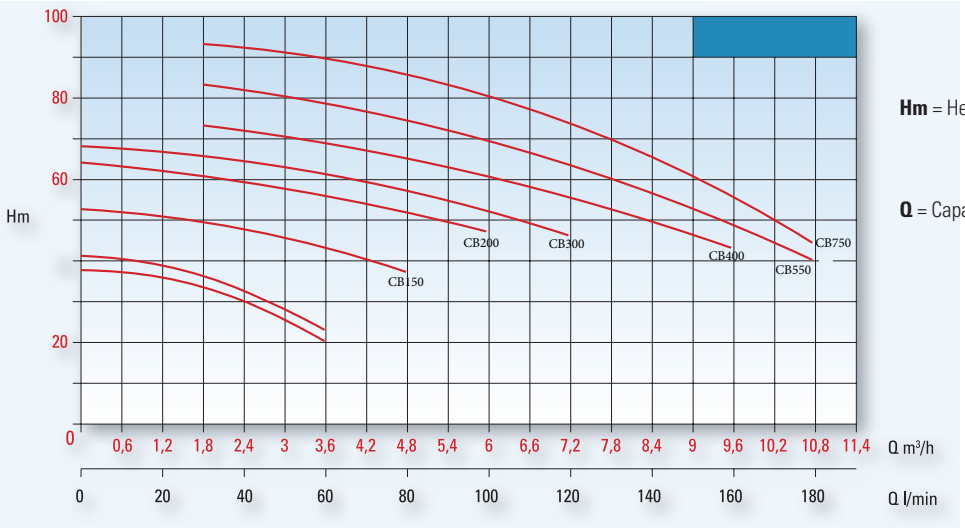

ELEMENTS

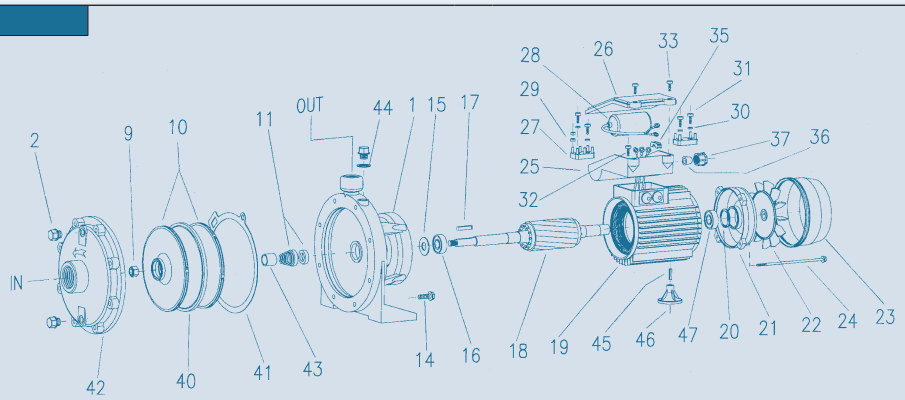

N	DESCRIPTION	MATERIAL
1	Corpo pompa - *Pump body*	Ghisa G20 - *G20 Cast iron*
2	Tappo 1/8" GAS - *1/8" GAS Screw plug*	Ottone - *Brass*
9	Dado autobloccante - *Self-locking nut*	Ottone - *Brass*
10	Giranti (dx-sx) - *Impellers (right - left)*	Ottone - *Brass*
11	Tenuta mecc. (fissa - mobile) - *Mech. seal (fixed - mobile)*	Ceram./graf. - *Ceram./graph.*
14	Vite - *Screw*	FE 8.8
15	Paraspruzzo - *Splash ring*	Gomma Telata - *Rubber*
16	Cuscinetto - *Bearing* 6202-ZZ (STDM-STD 1-2)	AISI 316
16	Cuscinetto - *Bearing* 6204-ZZ (STDM-STD 3-4-5)	AISI 316
16	Cuscinetto - *Bearing* 6206-ZZ (STD 6-7-8)	AISI 316
17	Chiavetta - *Key*	AISI 316
18	Albero motore + rotore - *Driving shaft + rotor*	AISI 304
19	Cassa motore + statore - *Motor case + stator*	Alluminio - *Aluminium*
20	Anello reggispinta - *Ring*	Acciaio - *Steel*
21	Scudo - *Shield*	Alluminio - *Aluminium*
22	Ventola di raffreddamento - *Cooling fan*	Plastica - *Plastic*
23	Copriventola - *Fan cover*	Lega - *Light alloy*
24	Tirante - *Tie rod*	FE 8.8
25	Scatola porta condensatore - *Capacitor box*	Plastica - *Plastic*
25	Coprimorsettiera (trifase) - *Con. terminal cover (three-phase)*	Plastica - *Plastic*

N	DESCRIPTION	MATERIAL
26	Coperchio scatola porta condensatore - *Box cover*	Plastica - *Plastic*
27	Morsettiera - *Terminal box*	Lega speciale - *Special alloy*
28	Condensatore - *Capacitor*	Polipropilene - *Polypropylene*
29	Dado di fissaggio morsettiera - *Nut for connecting terminal*	Ottone - *Brass*
30	Rondella - *Washer*	Ottone - *Brass*
31	Vite autofilettante - *Self-threading screw*	FE 8.8
32	Vite autofilettante - *Self-threading screw*	FE 8.8
33	Vite autofilettante - *Self-threading screw*	FE 8.8
35	Premi cavo - *Electric cable press*	Plastica - *Plastic*
36	Gommino per pressacavo - *Rubber for cable press*	Gomma - *Rubber*
37	Pressacavo - *Electric cable press*	Plastica - *Plastic*
40	Disco diffusore - *Diffuser disc*	Ghisa G20 - *G20 Cast iron*
41	Guarnizione sughero - *Gasket*	Gomma - *Rubber*
42	Corpo aspirante - *Sucking body*	Ghisa G20 - *G20 Cast iron*
43	Distanziale - *Spacer*	Ottone - *Brass*
44	Rondella per tappi - *Washer screw plug*	Alluminio - *Aluminium*
45	Spina cilindrica - *Pin*	AISI 316
46	Piedino - Foot	Plastica - *Plastic*
47	Cuscinetto - *Bearing*	AISI 316

The figures in the tables are averages for production models. The Company reserves the right to carry out changes of any kind without prior notice.

CMM / CMT

Single impeller pumps
Electropompes monoturbine

CMM
1 phase
monophasé

CMT
3 phase
triphasé

SCOPE OF APPLICATION: *These electric motor-driven, single impeller pumps, with axial intake and radial delivery are particularly suited for use in industrial, civil and agricultural applications, as well as in heating and water supply systems. It is recommended that these pumps are used to carry only chemically pure liquids and free of foreign matter, with temperatures not higher than 80°C.*

PUMP: *Horizontal axis pump with brass impeller, pump body and base support made of G20 cast iron, AISI 416 stainless steel shaft and mechanical seal made of ceramic/graphite. Impeller can also be made of Noryl with 20% glass fibre for models up to 1 HP.*

MOTOR: *Electric, closed-type with external cooling fan, IP44 protection degree. Class F insulation. The standard versions of single-phase motors are fitted with termostat-controlled safety microswitches to avoid undesirable damages to the motor. The user must provide protection for three-phase electropumps.*

TENSION: *CM: 230-240 V. 50 Hz; CMT: 230/400 V. 50 Hz. Different voltage and frequency ratings are available on request.*

UTILISATION : *Ces électropompes, à une seule couronne ayantes une bouche d'aspiration axiale et une bouche de refoulement radiale, sont très appropriées pour des utilisations industrielles, publiques, agricoles, pour les installations de chauffage, d'approvisionnement d'eau, ecc. Lors de l'utilisation de ces électropompes il est conseillé d'employer des liquides chimiquement et mécaniquement propres et à des températures ne dépassant pas 80°C.*

POMPE : *Pompe à axe horizontal avec couronne en laiton, corps de pompe et support en fonte G20, arbre en acier INOX AISI 416 et tenue mécanique en céramique/graphite. Les couronnes peuvent être en Noryl avec fibre de verre à 20% sur les modèles allant jusqu'à 1 CV.*

MOTEUR : *Electrique de type fermé à ventilation extérieure, degré de protection IP44. Classe d'isolation F. Dans les moteurs monophasés sont placés des microtermostats de sécurité pour éviter de regrettables dommages au moteur. La protection pour les électropompes triphasées est à la charge de l'utilisateur.*

TENSION : *CM: 230-240 V. 50 Hz; CMT: 230/400 V. 50 Hz. Sur demande les tensions et les fréquences peuvent être différentes.*

DIMENSIONS in mm.

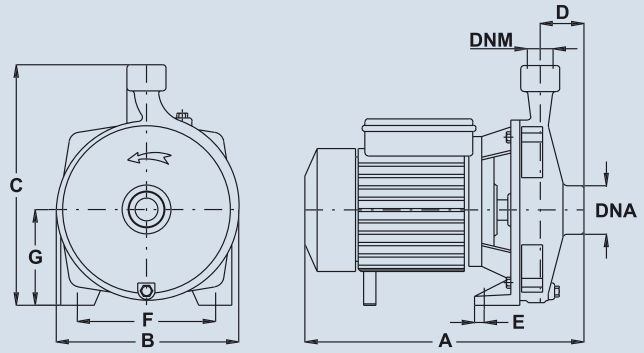

PACKING DIMENSIONS in mm - WEIGHT in KG.

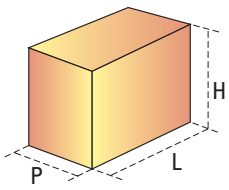

TYPE	A	B	C	D	E	F	G	DNA	DNM	L	H	P	WEIGHT Kg Pump		WEIGHT Kg Pack
CM150M	355	225	295	50	20	170	115	1" 1/4	1"	385	320	235	19,8		0,8
CM200M	355	225	295	50	20	170	115	1" 1/4	1"	385	320	235	24,4		0,8
CM300M	355	225	295	50	20	170	115	1" 1/4	1"	385	320	235	25,2		0,8
CM150T	355	225	295	50	20	170	115	1" 1/4	1"	385	320	235	19,1		0,8
CM200T	355	225	295	50	20	170	115	1" 1/4	1"	385	320	235	22,7		0,8
CM300T	355	225	295	50	20	170	115	1" 1/4	1"	385	320	235	23,5		0,8
CM400T	440	250	319	70	14	185	130	2"	1" 1/4	470	355	280	35,8		1,1
CM550T	440	250	319	70	14	185	130	2"	1" 1/4	470	355	280	37,8		1,1

TECHNICAL DATA AT 2850 R.P.M.

TYPE		POWER		AMPERE				CAPACITY m³/h														
MONOFASE 1/PHASE	TRIFASE 3/PHASE			MONOFASE 1/PHASE		TRIFASE 3/PHASE		0	1,2	2,4	3,6	4,8	6	7,2	8,4	9,6	10,8	12	13,5	15	16,5	18
								CAPACITY Lt/Min.														
V. 230-240 50 Hz.	V. 230/400 50 Hz.	HP	kW.	V. 230 240	µF	V. 230	V. 400	0	20	40	60	80	100	120	140	160	180	200	225	250	275	300
								TOTAL MANOMETRIC HEAD METRES														
CM150M	CM150T	1,5	1,1	8,9	31,5	4,8	3	40	38,5	36,5	35	33,5	31,5	30								
CM200M	CM200T	2	1,5	11,9	40	6,4	3,8	47,5	45,5	44	43	41	39	36,5	33							
CM300M	CM300T	3	2,2	14	45	9,2	5,2	52,5	51	49,5	48	46	44	41,5	38							
	CM400T	4	3			14	8						45,5	45	44,5	44	42,5	41,5	39,5	38	35	33
	CM550T	5,5	4			17	10						56	56	55,5	55	54,5	54	52,5	51	48	46,5

Max suction depth: **7 metres.**

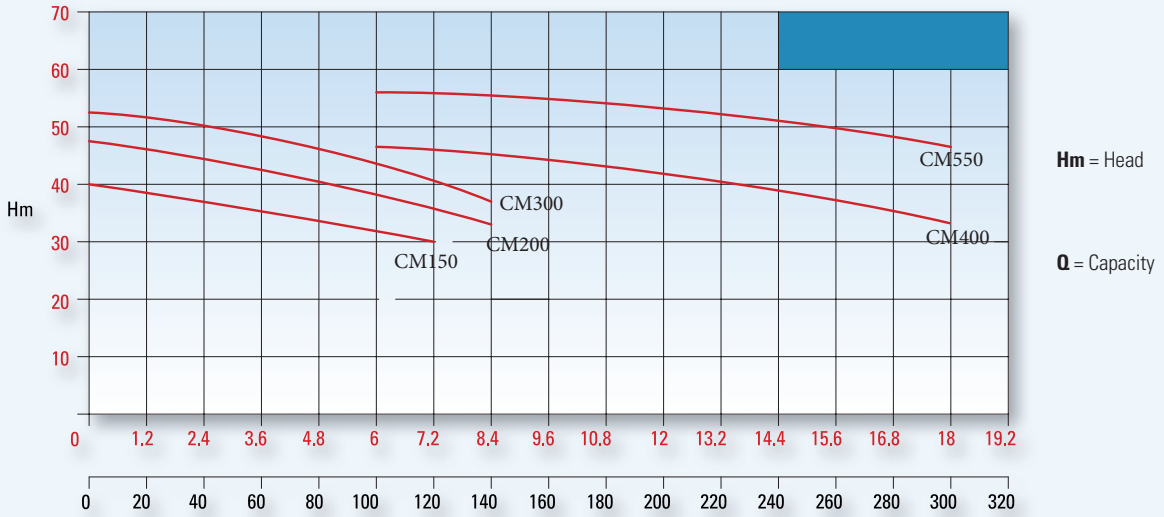

ELEMENTS

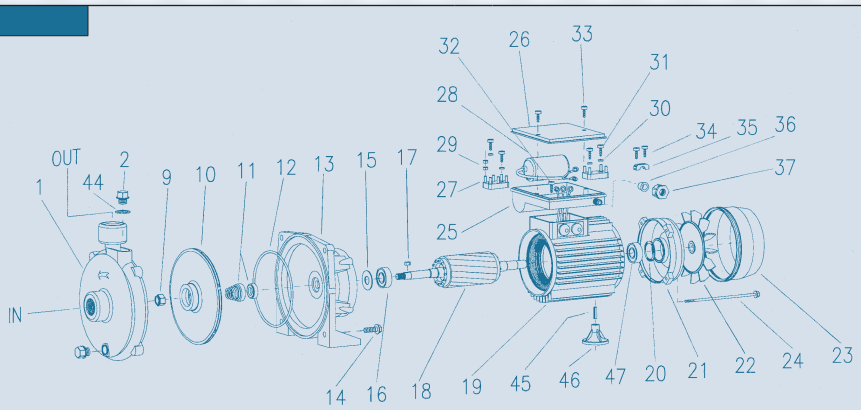

N	DESCRIPTION	MATERIAL
1	Corpo pompa - *Pump body*	Ghisa G20 - *G20 Cast iron*
2	Tappo 1/8" GAS - *1/8" GAS Screw plug*	Ottone - *Brass*
9	Dado autobloccante - *Self-locking nut*	Ottone - *Brass*
10	Girante - *Impeller*	Ottone - *Brass*
11	Tenuta mecc. (fissa - mobile) - *Mech. seal (fixed - mobile)*	Ceram./graf. - *Ceram./graph.*
12	Anello - *O'ring*	Gomma nitril. - *Nitril. rubber*
13	Supporto - *Motor bracket*	Ghisa G20 - *G20 Cast iron*
14	Vite - *Screw*	FE 8.8
15	Paraspruzzo - *Splash ring*	Gomma Telata - *Rubber*
16	Cuscinetto - *Bearing* 6202-ZZ (STM-ST 1-2-3)	AISI 316
16	Cuscinetto - *Bearing* 6304-ZZ (STM-ST 4-5-6)	AISI 316
16	Cuscinetto - *Bearing* 6306-ZZ (ST 7-8)	AISI 316
17	Chiavetta - *Key*	AISI 316
18	Albero motore + rotore - *Driving shaft + rotor* (STM - ST 1-2-3-4-5-6)	AISI 416
18	Albero motore + rotore - *Driving shaft + rotor* (ST 7-8) AISI 304	AISI 304
19	Cassa motore + statore - *Motor case + stator*	Alluminio - *Aluminium*
20	Anello reggispinta - *Ring*	Acciaio - *Steel*
21	Scudo - *Shield*	Alluminio - *Aluminium*
22	Ventola di raffreddamento - *Cooling fan*	Plastica - *Plastic*
23	Copriventola - *Fan cover*	Lega - *Light alloy*
24	Tirante - *Tie rod*	FE 8.8

N	DESCRIPTION	MATERIAL
25	Scatola porta condensatore - *Capacitor box*	Plastica - *Plastic*
25	Coprimorsettiera (trifase) - *Con. terminal cover (three-phase)*	Plastica - *Plastic*
26	Coperchio scatola porta condensatore - *Box cover*	Plastica - *Plastic*
27	Morsettiera - *Terminal box*	Lega speciale - *Special alloy*
28	Condensatore - *Capacitor*	Polipropilene - *Polypropylene*
29	Dado di fissaggio morsettiera - *Nut for connecting terminal*	Ottone - *Brass*
30	Rondella - *Washer*	Ottone - *Brass*
31	Vite autofilettante - *Self-threading screw*	FE 8.8
32	Vite autofilettante - *Self-threading screw*	FE 8.8
33	Vite autofilettante - *Self-threading screw*	FE 8.8
34	Vite autofilettante - *Self-threading screw*	FE 8.8
35	Premi cavo - *Electric cable press*	Plastica - *Plastic*
36	Gommino per pressacavo - *Rubber for cable press*	Gomma - *Rubber*
37	Pressacavo - *Electric cable press*	Plastica - *Plastic*
44	Rondella per tappi - *Washer screw plug*	Alluminio - *Aluminium*
45	Spina cilindrica - *Pin*	AISI 316
46	Piedino - Foot	Plastica - *Plastic*
47	Cuscinetto - *Bearing* 6202-ZZ (STM-ST 1-2-3)	AISI 316
47	Cuscinetto - *Bearing* 6204-ZZ (STM-ST 4-5-6)	AISI 316
47	Cuscinetto - *Bearing* 6206-ZZ (ST 7-8)	AISI 316

The figures in the tables are averages for production models. The Company reserves the right to carry out changes of any kind without prior notice.

GPM

Close coupled electropumps
Electropompes monobloc

GPM

1 phase
monophasé

SCOPE OF APPLICATION: *Opened impeller pump with axial intake and upward-facing radial delivery. These pumps feature high flow rate values and medium-low discharge heads and are particularly suited for pumping up unclean water, with temperature not higher than 80°C. The opened impeller allows any solid matter up to 8 mm. in diameter to pass through without causing any damage to the pump.*

PUMP: *Horizontal axis pump with brass impeller (GPM100), pump body and base support made of G20 cast iron, AISI 416 stainless steel shaft and mechanical seal made of ceramic/graphite.*

MOTOR: *Electric, closed-type with external cooling fan, IP44 protection degree. Class F insulation. The standard versions of single-phase motors are fitted with termostat-controlled safety microswitches to avoid undesirable damages to the motor. The user must provide protection for three-phase electropumps.*

TENSION: *GPM: 230-240 V. 50 Hz. Different voltage and frequency ratings are available on request.*

UTILISATION : *Pompes à couronne ouverte ayantes une bouche d'aspiration axiale et une bouche de refoulement radiale tourné vers le haut. Ayantes un débit important et des valeurs d'élévation moyenne-basse, ces pompes sont particulièrement appropriées pour récupérer des eaux sales, à des températures ne dépassant pas 80°C, la couronne ouverte laisse passer les corps solides éventuels ayants des dimensions inférieures à 8 mm.*

POMPE : *Pompe à axe horizontal avec couronne en laiton (GPM100), corps de pompe et support en fonte G20, arbre en acier INOX AISI 416 et tenue mécanique en céramique/graphite.*

MOTEUR : *Electrique de type fermé à ventilation extérieure, degré de protection IP44. Classe d'isolation F. Dans les moteurs monophasés sont placés des microtermostats de sécurité pour éviter de regrettables dommages au moteur. La protection pour les électropompes triphasées est à la charge de l'utilisateur.*

TENSION : *GPM: 230-240 V. 50 Hz. Sur demande les tensions et les fréquences peuvent être différentes.*

DIMENSIONI in mm. - DIMENSIONS in mm.

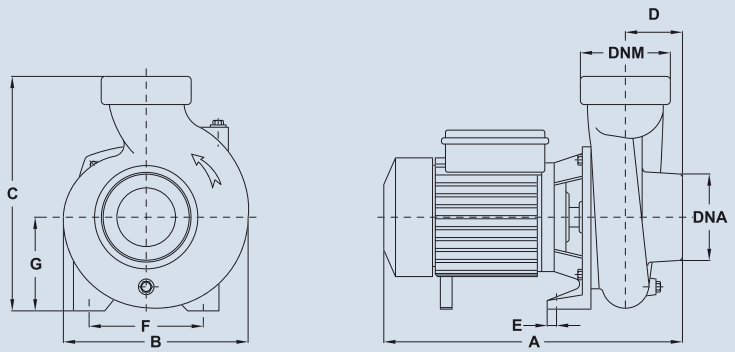

DIMENSIONI IMBALLO in mm - PACKING DIMENSIONS in mm
PESI - WEIGHT in KG.

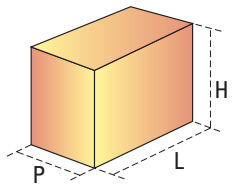

TYPE	A	B	C	D	E	F	G	DNA	DNM	L	H	P	WEIGHT Kg	
													Pump	Pack
GP 100 M	310	186	235	38	15	140	105	1" 1/2	1" 1/2	365	255	200	13,9	0,6

TECHNICAL DATA AT 2850 R.P.M.

TYPE		POWER		AMPERE			CAPACITY m³/h										
MONOFASE 1/PHASE				MONOFASE 1/PHASE			0	2,4	4,8	7,2	9,6	12	14,4	16,8	19,2	21,6	24
							CAPACITY Lt/Min.										
V. 230-240 50 Hz.		HP	kW.	V. 230	µF		0	40	80	120	160	200	240	280	320	360	400
							TOTAL MANOMETRIC HEAD METRES										
GP 100 M		1	0,75	5	20		19	17	16	14,7	13,9	13	11	8,5	6		

Max suction depth: **2/3 metres.**

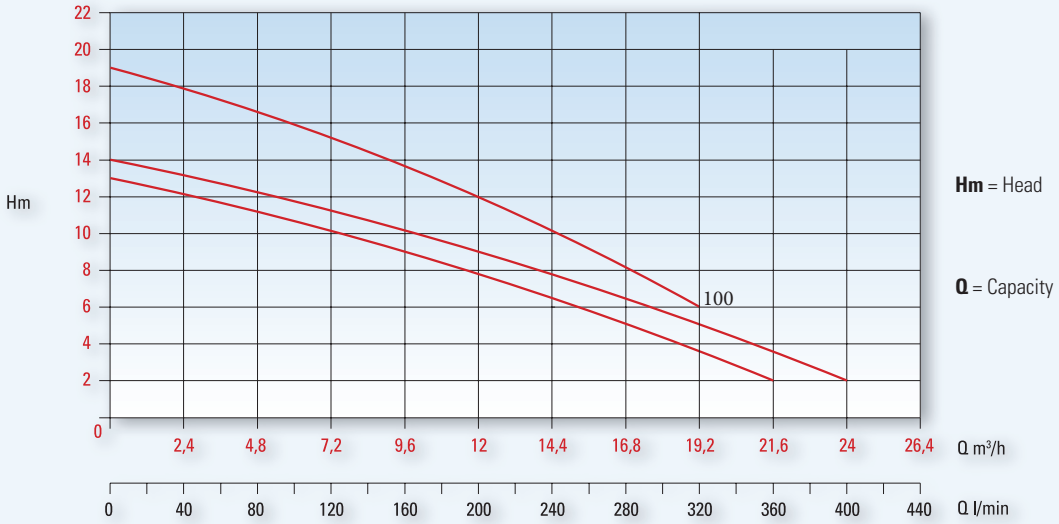

ELEMENTS

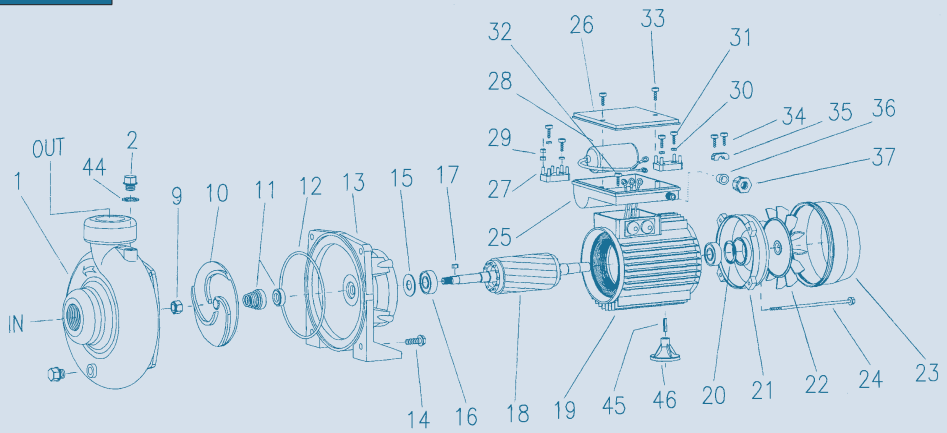

N	DESCRIPTION	MATERIAL	N	DESCRIPTION	MATERIAL
1	Corpo pompa - *Pump body*	Ghisa G20 - *G20 Cast iron*	24	Tirante - *Tie rod*	FE 8.8
2	Tappo 1/8" GAS - *1/8" GAS Screw plug*	Ottone - *Brass*	25	Scatola porta condensatore - *Capacitor box*	Plastica - *Plastic*
9	Dado autobloccante - *Self-locking nut*	Ottone - *Brass*	25	Coprimorsettiera (trifase) - *Con. terminal cover (three-phase)*	Plastica - *Plastic*
10	Girante aperta - *Opened impeller* (SAM-SA 1C-1-2)	Ottone - *Brass*	26	Coperchio scatola porta condensatore - *Box cover*	Plastica - *Plastic*
10	Girante aperta - *Opened impeller* (SAM-SA 1/A-2/A)	Ghisa G20 - *G20 Cast iron*	27	Morsettiera - *Terminal box*	Lega speciale - *Special alloy*
11	Tenuta mecc. (fissa - mobile) - *Mech. seal (fixed - mobile)*	Ceram./graf. - *Ceram./graph.*	28	Condensatore - *Capacitor*	Polipropilene - *Polypropylene*
12	Anello - *O'ring*	Gomma nitril. - *Nitril. rubber*	29	Dado di fissaggio morsettiera - *Nut for connecting terminal*	Ottone - *Brass*
13	Supporto - *Motor bracket*	Ghisa G20 - *G20 Cast iron*	30	Rondella - *Washer*	Ottone - *Brass*
14	Vite - *Screw*	FE 8.8	31	Vite autofilettante - *Self-threading screw*	FE 8.8
15	Paraspruzzo - *Splash ring*	Gomma Telata - *Rubber*	32	Vite autofilettante - *Self-threading screw*	FE 8.8
16	Cuscinetto - *Bearing*	AISI 316	33	Vite autofilettante - *Self-threading screw*	FE 8.8
17	Chiavetta - *Key*	AISI 316	34	Vite autofilettante - *Self-threading screw*	FE 8.8
18	Albero motore + rotore - *Driving shaft + rotor*	AISI 416	35	Premi cavo - *Electric cable press*	Plastica - *Plastic*
19	Cassa motore + statore - *Motor case + stator*	Alluminio - *Aluminium*	36	Gommino per pressacavo - *Rubber for cable press*	Gomma - *Rubber*
20	Anello reggispinta - *Ring*	Acciaio - *Steel*	37	Pressacavo - *Electric cable press*	Plastica - *Plastic*
21	Scudo - *Shield*	Alluminio - *Aluminium*	44	Rondella per tappi - *Washer screw plug*	Alluminio - *Aluminium*
22	Ventola di raffreddamento - *Cooling fan*	Plastica - *Plastic*	45	Spina cilindrica - *Pin*	AISI 316
23	Copriventola - *Fan cover*	Lega - *Light alloy*	46	Piedino - *Foot*	Plastica - *Plastic*

The figures in the tables are averages for production models. The Company reserves the right to carry out changes of any kind without prior notice.

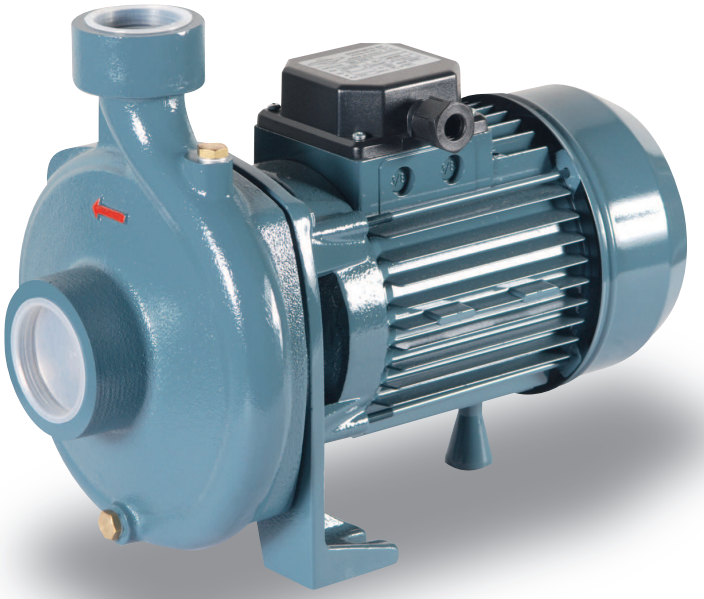

PA

Single impeller pumps
Electropompes monoturbine

PA	150-200-300	M - T	
Type	N° curve	M=1 phase	T=3 phase
Type	N° curve	M=monophasé	T=triphasé

SCOPE OF APPLICATION: *These electric motor-driven, single impeller pumps, with axial intake and radial delivery are particularly suited for use in industrial, civil and agricultural applications, as well as in heating and water supply systems. It is recommended that these pumps are used to carry only chemically pure liquids and free of foreign matter, with temperatures not higher than 80°C.*
PUMP: *Horizontal axis pump with brass impeller, pump body and base support made of G20 cast iron, AISI 416 stainless steel shaft and mechanical seal made of ceramic/graphite.*
MOTOR : *Electric, closed-type with external cooling fan, IP44 protection degree. Class F insulation. The standard versions of single-phase motors are fitted with termostat-controlled safety microswitches to avoid undesirable damages to the motor. The user must provide protection for three-phase electropumps.*
TENSION: *M: 230-240 V. 50 Hz; T: 230/400 V. 50 Hz. Different voltage and frequency ratings are available on request.*

UTILISATION : *Ces électropompes, à une seule couronne ayantes une bouche d'aspiration axiale et une bouche de refoulement radiale, sont très appropriées pour des utilisations industrielles, publiques, agricoles, pour les installations de chauffage, d'approvisionnement d'eau, ecc. Lors de l'utilisation de ces électropompes il est conseillé d'employer des liquides chimiquement et mécaniquement propres et à des températures ne dépassant pas 80°C.*
POMPE : *Pompe à axe horizontal avec couronne en laiton, corps de pompe et support en fonte G20, arbre en acier INOX AISI 416 et tenue mécanique en céramique/graphite.*
MOTEUR : *Electrique de type fermé à ventilation extérieure, degré de protection IP44. Classe d'isolation F. Dans les moteurs monophasés sont placés des microtermostats de sécurité pour éviter de regrettables dommages au moteur. La protection pour les électropompes triphasées est à la charge de l'utilisateur.*
TENSION : *M: 230-240 V. 50 Hz; T: 230/400 V. 50 Hz. Sur demande les tensions et les fréquences peuvent être différentes.*

DIMENSIONS in mm.

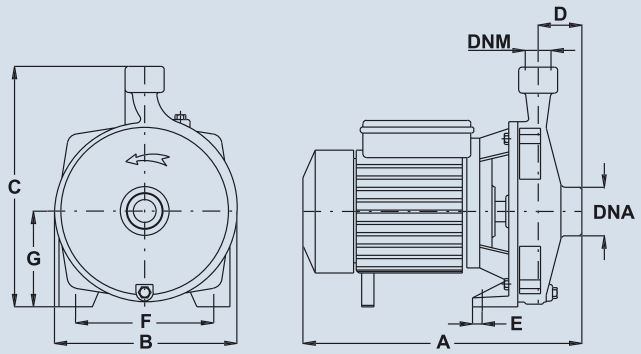

PACKING DIMENSIONS in mm - WEIGHT in KG.

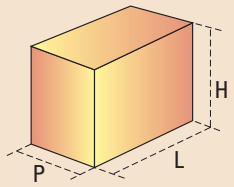

TYPE	A	B	C	D	E	F	G	DNA	DNM	L	H	P	WEIGHT Kg	
													Pump	Pack
PA 150	360	212	276	55	11,5	142	116	2"	1" 1/2	390	295	235	20,4	0,8
PA 200	360	212	276	55	11,5	142	116	2"	1" 1/2	390	295	235	22,3	0,8
PA 300	365	212	276	55	11,5	142	116	2"	1" 1/2	390	295	235	23,0	0,8
PA 200	360	212	276	55	11,5	142	116	2"	1" 1/2	390	295	235	20,7	0,8
PA 300	360	212	276	55	11,5	142	116	2"	1" 1/2	390	295	235	22,6	0,8

TECHNICAL DATA AT 2850 R.P.M.

TYPE		POWER		AMPERE				CAPACITY m³/h					
MONOFASE 1/PHASE	TRIFASE 3/PHASE			MONOFASE 1/PHASE		TRIFASE 3/PHASE		3	6	9	12	15	18
								CAPACITY Lt/Min.					
V. 230-240 50 Hz.	V. 230/400 50 Hz.	HP	kW.	V. 230 240	µF	V. 230	V. 400	50	100	150	200	250	300
								TOTAL MANOMETRIC HEAD METRES					
PA 150 M	**PA 150 T**	1,5	1,1	9,5	31,5	4,8	3	26	25,5	23,5	21,5	19	15
PA 200 M	**PA 200 T**	2	1,5	12	40	6,4	3,8	31,6	31	29,5	27,5	24,6	21,4
PA 300 M	**PA 300 T**	3	2,2	14	45	9,2	5,2	33,5	32,8	31,6	29,6	27,3	24

Max suction depth: **7 metres.**

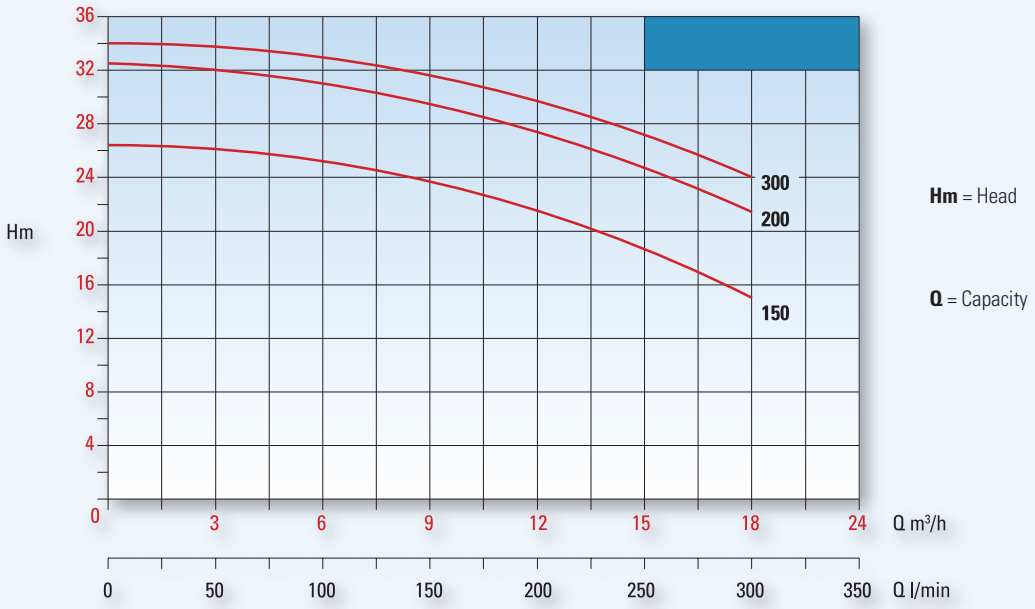

ELEMENTS

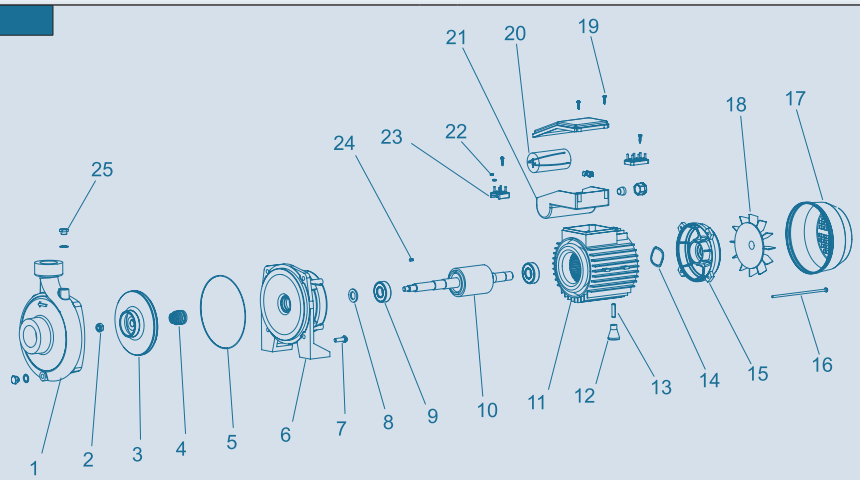

N	DESCRIPTION	MATERIAL	N	DESCRIPTION	MATERIAL
1	Corpo pompa - *Pump body*	Ghisa G20 - *G20 Cast iron*	14	Anello reggispinta - *Ring*	Acciaio - *Steel*
2	Dado autobloccante - *Self-locking nut*	Ottone - *Brass*	15	Scudo - *Shield*	Alluminio - *Aluminium*
3	Girante - *Impeller*	Ottone - *Brass*	16	Tirante - *Tie rod*	FE 8.8
4	Tenuta meccanica - *Mechanical seal*	Ceram./Graf. - *Ceram./graph.*	17	Copriventola - *Fan cover*	Lega - *Light alloy*
5	Anello - *O'ring*	Gomma nitril. - *Nitril. rubber*	18	Ventola di raffreddamento - *Cooling fan*	Plastica - *Plastic*
6	Supporto - *Motor bracket*	Ghisa G20 - *G20 Cast iron*	19	Vite autofilettante - *Self-threading screw*	FE 8.8
7	Vite - *Screw*	FE 8.8	20	Condensatore - *Capacitor*	Polipropilene - *Polypropylene*
8	Paraspruzzo - *Splash ring*	Gomma telata - *Rubber*	21	Portacondensatore - *Capacitor box*	Plastica - *Plastic*
9	Cuscinetto - *Bearing* 6204-ZZ	AISI 316	21	Coprimorsettiera (trifase) - *Con. Terminal cover (three-phase)*	Plastica - *Plastic*
10	Albero motore + rotore - *Driving shaft + rotor*	AISI 416	22	Dado di fissaggio morsettiera - *Nut for connecting terminal*	Ottone - *Brass*
11	Cassa motore + statore - *Motor case + stator*	Alluminio - *Aluminium*	23	Morsettiera - *Terminal box*	Lega speciale - *Special alloy*
12	Piedino - *Foot*	Plastica - *Plastic*	24	Linguetta - *Key*	AISI 316
13	Spina cilindrica - *Pin*	AISI 316	25	Tappo 1/4" GAS - *1/4" GAS screw plug*	Ottone - *Brass*

The figures in the tables are averages for production models. The Company reserves the right to carry out changes of any kind without prior notice.

GPM / GPT

Close coupled electropumps
Electropompes monobloc

GPM

1 phase
monophasé

GPT

3 phase
triphasé

SCOPE OF APPLICATION: *Closed impeller pumps with axial intake and upward-facing radial delivery. These pumps feature very high flow rate values and medium-low discharge head and are particularly suited for use in mobile irrigation systems, channels and storage tank systems. It is recommended that these pumps are used to carry only chemically pure liquids and free of foreign matter, with temperature not higher than 80°C.*

PUMP: *Horizontal axis pump with cast iron impeller, pump body and base support made of G20 cast iron, AISI 416 stainless steel shaft and mechanical seal made of ceramic/graphite.*

MOTOR: *Electric, closed-type with external cooling fan, IP44 protection degree. Class F insulation. The standard versions of single-phase motors are fitted with termostat-controlled safety microswitches to avoid undesirable damages to the motor. The user must provide protection for three-phase electropumps.*

TENSION: *GPM: 230-240 V. 50 Hz; GPT: 230/400 V. 50 Hz. Different voltage and frequency ratings are available on request.*

UTILISATION : *Pompes à couronne fermée ayantes une bouche d'aspiration axiale et une bouche de refoulement radiale tourné vers le haut. Ayantes un débit important et des valeurs d'élévation moyenne-basse, ces pompes sont particulièrement appropriées pour les arrosages par écoulement, par les conduites et les installations d'accumulation. Lors de l'utilisation de ces électropompes il est conseillé d'employer des liquides chimiquement et mécaniquement propres et à des températures ne dépassant pas 80°C.*

POMPE : *Pompe à axe horizontal avec couronne en fonte, corps de pompe et support en fonte G20, arbre en acier INOX AISI 416 et tenue mécanique en céramique/graphite.*

MOTEUR : *Electrique de type fermé à ventilation extérieure, degré de protection IP44. Classe d'isolation F. Dans les moteurs monophasés sont placés des microtermostats de sécurité pour éviter de regrettables dommages au moteur. La protection pour les électropompes triphasées est à la charge de l'utilisateur.*

TENSION : *GPM: 230-240 V. 50 Hz; GPT: 230/400 V. 50 Hz. Sur demande les tensions et les fréquences peuvent être différentes.*

DIMENSIONS in mm.

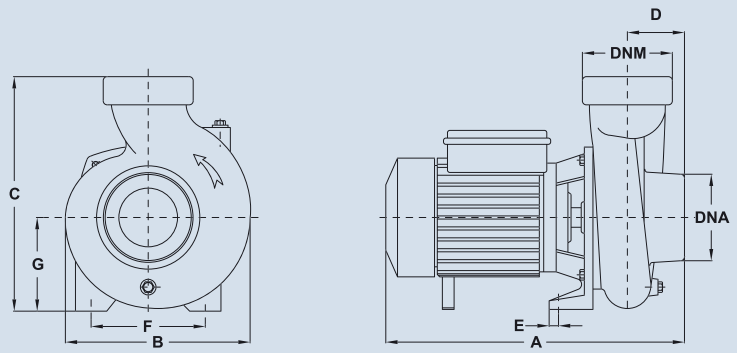

PACKING DIMENSIONS in mm- WEIGHT in KG.

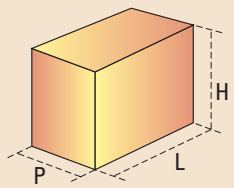

TYPE	A	B	C	D	E	F	G	DNA	DNM	L	H	P	WEIGHT Kg	
													Pump	Pack
GP150/2M /T	370	180	285	53	14	140	115	2″	2″	420	330	250	22,1	0,9
GP200/2M /T	370	180	285	53	14	140	115	2″	2″	420	330	250	23,8	0,9
GP150/3M /T	367	220	290	75	12	140	116	3″	3″	420	330	250	23,9	0,9
GP200/3M /T	367	220	290	75	12	140	116	3″	3″	420	330	250	24,5	0,9
GP300/3M /T	367	237	296	72	12	140	116	3″	3″	420	330	250	25,2	0,9
GP400/4T	466	244	291	84	70	189	130	4″	4″	540	360	290	36,9	1,3
GP550/4T	466	244	291	84	70	189	130	4″	4″	540	360	290	39	1,3

TECHNICAL DATA AT 2850 R.P.M.

TYPE		POWER		AMPERE				CAPACITY m³/h														
MONOFASE 1/PHASE	TRIFASE 3/PHASE			MONOFASE 1/PHASE		TRIFASE 3/PHASE		0	6	12	18	24	30	36	42	48	54	60	72	78	84	90
								CAPACITY Lt/Min.														
V. 230-240 50 Hz.	V. 230/400 50 Hz.	HP	kW.	V. 230	µF	V. 230	V. 400	0	100	200	300	400	500	600	700	800	900	1000	1200	1300	1400	1500
								TOTAL MANOMETRIC HEAD METRES														
GP150/2M	GP150/2T	1,5	1,1	8	31,5	4,8	2,8	14	13	12,1	11	9,2	7,8	5,9	3,3							
GP200/2M	GP200/2T	2	1,5	10	31,5	6,7	3,8	15	14	13	12	10,3	8,5	6,9	4	1,5						
GP150/3M	GP150/3T	1,5	1,1	8	31,5	4,8	2,8	12	11,3	10,5	10	9	7,9	6,9	5,5	3,9	2,2					
GP200/3M	GP200/3T	2	1,5	10	31,5	6,7	3,8	13	12,8	12,1	11,2	10,7	9,7	8,7	7,2	5,8	3,9	1,8				
GP300/3M	GP300/3T	3	2,2	11,5	40	9,5	5,2	14	13,5	12,9	12	11,5	10,6	9,5	8,2	6,7	4,8	2,5				
	GP400/4T	4	3			14	9	20	19	18,5	18,2	18	17,2	16,9	16	14,8	13,2	12	9	7	5	2,9
	GP550/4T	5,5	4			17	11	23	22,1	21,8	21,2	20,9	20	19,4	18,1	17,2	16	14,5	11	8,9	6,2	3,5

Max suction depth: **2/3 metres.**

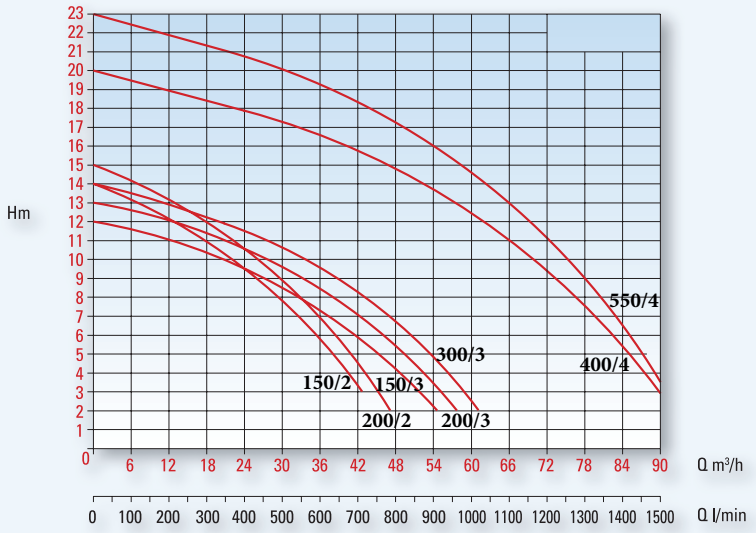

Hm = Head

Q = Capacity

ELEMENTS

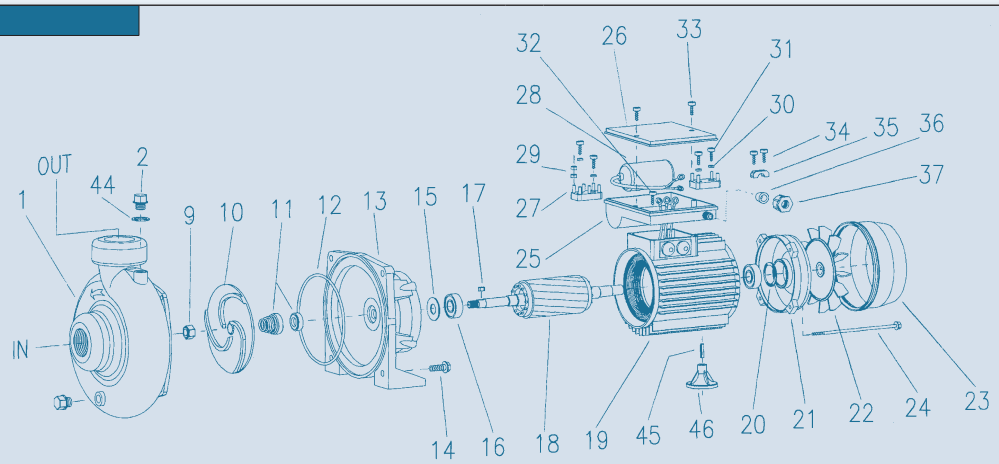

N	DESCRIPTION	MATERIAL	N	DESCRIPTION	MATERIAL
1	Corpo pompa - *Pump body*	Ghisa G20 - *G20 Cast iron*	24	Tirante - *Tie rod*	FE 8.8
2	Tappo 1/4" GAS - *1/4" GAS screw plug*	Ottone - *Brass*	25	Scatola porta condensatore - *Capacitor box*	Plastica - *Plastic*
9	Dado autobloccante - *Self-locking nut*	Ottone - *Brass*	25	Coprimorsettiera (trifase) - *Con. terminal cover (three-phase)*	Plastica - *Plastic*
10	Girante chiusa - *Closed impeller*	Ghisa G20 - *G20 Cast iron*	26	Coperchio scatola porta condensatore - *Box cover*	Plastica - *Plastic*
11	Tenuta mecc. (fissa - mobile) - *Mech. seal (fixed - mobile)*	Ceram./graf. - *Ceram./graph.*	27	Morsettiera - *Terminal box*	Lega speciale - *Special alloy*
12	Anello - *O'ring*	Gomma nitril. - *Nitril. rubber*	28	Condensatore - *Capacitor*	Polipropilene - *Polypropylene*
13	Supporto - *Motor bracket*	Ghisa G20 - *G20 Cast iron*	29	Dado di fissaggio morsettiera - *Nut for connecting terminal*	Ottone - *Brass*
14	Vite - *Screw*	FE 8.8	30	Rondella - *Washer*	Ottone - *Brass*
15	Paraspruzzo - *Splash ring*	Gomma Telata - *Rubber*	31	Vite autofilettante - *Self-threading screw*	FE 8.8
16	Cuscinetto - *Bearing*	AISI 316	32	Vite autofilettante - *Self-threading screw*	FE 8.8
17	Chiavetta - *Key*	AISI 316	33	Vite autofilettante - *Self-threading screw*	FE 8.8
18	Albero motore + rotore - *Driving shaft + rotor* (SAM-SA 3-4-5-6-7)	AISI 416	34	Vite autofilettante - *Self-threading screw*	FE 8.8
18	Albero motore + rotore - *Driving shaft + rotor* (SAM-SA 8-9)	AISI 304	35	Premi cavo - *Electric cable press*	Plastica - *Plastic*
19	Cassa motore + statore - *Motor case + stator*	Alluminio - *Aluminium*	36	Gommino per pressacavo - *Rubber for cable press*	Gomma - *Rubber*
20	Anello reggispinta - *Ring*	Acciaio - *Steel*	37	Pressacavo - *Electric cable press*	Plastica - *Plastic*
21	Scudo - *Shield*	Alluminio - *Aluminium*	44	Rondella per tappi - *Washer screw plug*	Alluminio - *Aluminium*
22	Ventola di raffreddamento - *Cooling fan*	Plastica - *Plastic*	45	Spina cilindrica - *Pin*	AISI 316
23	Copriventola - *Fan cover*	Lega - *Light alloy*	46	Piedino - *Foot*	Plastica - *Plastic*

The figures in the tables are averages for production models. The Company reserves the right to carry out changes of any kind without prior notice.

Serie EUROSUB/P e MINISUB

Submersible pumps

CARATTERISTICHE IDRAULICHE
HIDRAULICS SPECIFICATIONS

Q = PORTATA													
l./min.	0	10	20	30	40	50	60	70	80	100	120	140	160
m^3/h	0	0,6	1,2	1,8	2,4	3	3,6	4,2	4,8	6	7,2	8,4	9,6

MONOFASE 220V. - 50HZ

SERIE	kW	HP	$kW_{assorb.}$	MF	A1	H = PREVALENZA IN M.												
MINISUB MG	0,75	1	1	16	4,2	46	44	42	40	35	30	20	15	10	-	-	-	-
EUROSUB/P 1 MG	0,75	1	1,2	20	5,5	56	54	52	50	44	35	26	20	10	-	-	-	-
EUROSUB/P 1,5 MG	1,1	1,5	1,6	25	7,5	80	75	70	60	50	38	28	22	12	-	-	-	-
EUROSUB/P4 1 MG	0,75	1	1,2	20	5,2	44	43	42	41	40	35	32	28	25	18	5	0	-
EUROSUB/P6 1,5 MG	1,1	1,5	1,6	25	7,5	68	66	64	62	60	55	52	50	45	35	25	15	0
EUROSUB/P7 2 MG	1,5	2	1,7	30	8,2	80	78	76	72	68	64	60	55	50	40	28	15	0

TRIFASE 380V. - 50 HZ

SERIE	kW	HP	$kW_{assorb.}$	A1	H = PREVALENZA IN M.												
MINISUB T	0,75	1	0,9	1,5	46	44	42	40	35	30	20	15	10	-	-	-	-
EUROSUB/P 1 T	0,75	1	0,92	1,8	56	54	52	50	44	35	26	20	10	-	-	-	-
EUROSUB/P 1,5 T	1,1	1,5	0,92	2,4	80	75	70	60	50	38	28	22	12	-	-	-	-
EUROSUB/P4 1 T	0,75	1	1,28	1,8	44	43	42	41	40	35	32	28	25	18	5	0	-
EUROSUB/P6 1,5 T	1,1	1,5	1,28	2,4	68	66	64	62	60	55	52	50	45	35	25	15	0
EUROSUB/P7 2 T	1,5	2	1,35	2,6	80	78	76	72	68	64	60	55	50	40	28	15	0

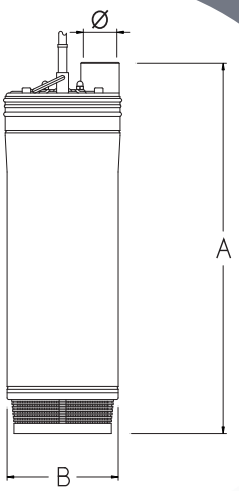

DIMENSIONI E PESI
DIMENSION AND WEIGHT

SERIE	A mm.	B mm.	Ø inch	Pass. Libero Ø mm.	Peso Kg.
MINISUB	435	135	1" 1/4	2	10
EUROSUB/P 1	460	135	1" 1/4	2	12
EUROSUB/P 1,5	560	135	1" 1/4	2	15,5
EUROSUB/P4 1	460	135	1" 1/4	2	12
EUROSUB/P6 1,5	560	135	1" 1/4	2	15,5
EUROSUB/P7 2	570	135	1" 1/4	2	16

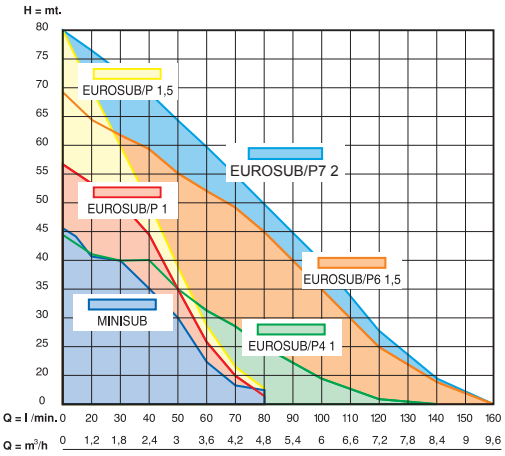

Series EUROSUB/P MINISUB
Proper for clean waters, and where is required very delivery, for pits, tanks etc.

Construction:
Pump body, cover, grid and diffuser in Noryl renforced with fiber-glass.
Impeller in plastic material Ultraform.
Motor caps, motor case, and tie-rods in stainless steel.

General characteristics:
Motor in liquid refrigerant bath, dieletric, not defiler.
Thermal protection switch incorporated in all single-phase motors.
Class F insulation.
Motor shaft in stell mod. AISI 316.
Seal on motor side is in Graphite-Allumina (by request in Silicon-Allumina).
Protection on pump side seal-ring.

By request
Without float switch for manual working.

EUROSUB/P MINISUB Série
Particulièrement indiquée pour pompage eaux claires où pour beaucoup de refoulement demandée, pour puits profonds, vasques etc.

Construction
Couvercle, corps pompe, diffuseur et grille en Noryl chargé avec fibre de verre.
Turbine en matérial Ultraform.
Calottes moteur, supérieur et inférieur, chemise et tirants en acier inox.

Caractéristiques standard
Moteur au bain d'huile réfrigérant diélectrique pas polluante.
Protection thermique du Moteur incorporéè, version monophasé.
Classe isolement F.
Arbre du moteur en acier inox AISI 316.
Tenue moteur en Grphite-Allumina (sur demande en Silicium-Allumina).
Protection pompe, Para-huile.

Sur demande
Sans flotteur pour le fonctionnement manuel.

HIDRAULICS SPECIFICATIONS

Q = PORTATA													
l./min.	20	50	100	150	200	250	300	350	400	450	500	550	600
m^3/h	1,2	3	6	9	12	15	18	21	24	27	30	33	36

MONOFASE 220V. - 50HZ

SERIE	kW	HP	$kW_{assorb.}$	MF	A1	H = PREVALENZA IN M.												
APD 0,5 MG	0,36	0,5	0,7	12,5	3,3	10,5	9	8	6	4	0	-	-	-	-	-	-	-
APD 1 MG	0,75	1	1	20	5,1	17	14,5	13	10,5	8,5	6	4	0	-	-	-	-	-
APD 1,5 MG	1,1	1,5	1,6	40	8,1	22	21	18	14	13	12	10	8	6	4	1	0	-

TRIFASE 380V. - 50 HZ

SERIE	kW	HP	$kW_{assorb.}$	MF	A1	H = PREVALENZA IN M.												
APD 0,5 T	0,36	0,5	0,56		1,1	10,5	9	8	6	4	0	-	-	-	-	-	-	-
APD 1 T	0,75	1	0,92		1,8	17	14,5	13	10,5	8,5	6	4	0	-	-	-	-	-
APD 1,5 T	1,1	1,5	1,28		2,8	22	21	18	14	13	12	10	8	6	4	1	0	-

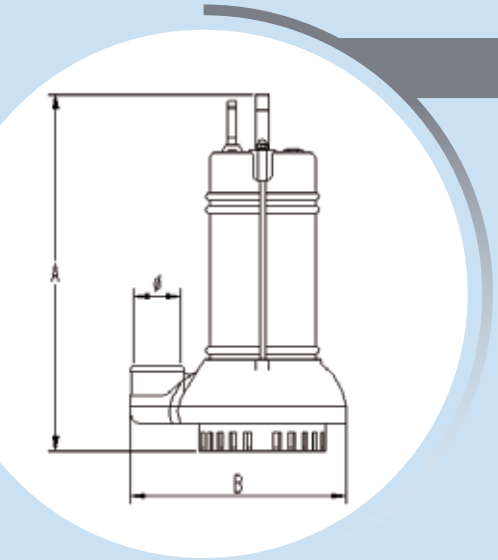

DIMENSION AND WEIGHT

MONOFASE 220V. - 50HZ

SERIE	A mm.	B mm.	Ø inch	Pass. Libero Ø mm.	Peso Kg.
APD 0,5 MG	340	220	1" 1/4	2	7
APD 1 MG	375	220	1" 1/4	2	9
APD 1,5 MG	440	275	2"	2	24,5

TRIFASE 380V. - 50 HZ

SERIE	A mm.	B mm.	Ø inch	Pass. Libero Ø mm.	Peso Kg.
APD 0,5 T	340	220	1" 1/4	2	7
APD 1 T	375	220	1" 1/4	2	9
APD 1,5 T	420	275	2"	2	23

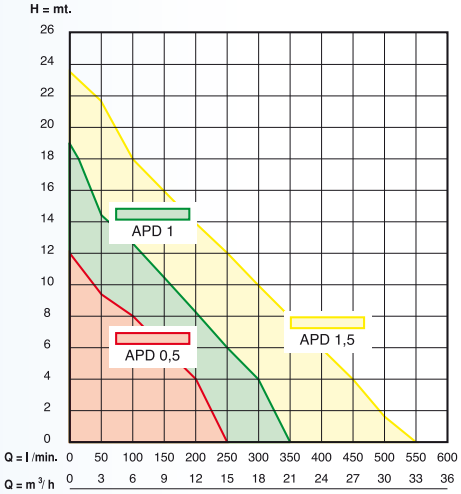

Series APD
Proper for draining rain waters, flooded cellars, subways and tanks.

Construction:
Pump body and grill diffuser for APD 0,5 and APD 1 is in nylon plastic renforced with fiber glass. Pump body and grill diffusor for APD 1,5 in cast iron.
Motor case, upper cover, tie-rods, grip and impeller in stainless steel.

General characteristics:
Motor in liquid refrigerant bath, dielectric, not defiler.
Thermal protection switch incorporated in all single-phases motors.
Class F insulation.
Motor shaft in steel mod. AISI 316.
Seal on motor side is in Graphite-Allumina (by request in Silicon-Allumina).
Protection on pump side is a ring anti-sand.

By request
Without float switch for manual working.

APD Série
Particulièrement indiquée pour enlever des eaux claires (eaux de pluie, piscine, caves inondées).

Construction
Corp du pompe et grille-diffuseur (APD 0,5 et APD 1) en plastique nylon chargé avec fibre de verre.
Corp du pompe et grille-diffuseur (APD 1,5) en fonte.
Turbine, chemise, couvercle, poignée et tirants en acier inox.

Caractéristiques standard
Moteur à bain d'huile réfrigérant et diélectrique, selon les normes. Protection thermique incorporée pour les versions monophasées.
Classe d'isolation F.
Arbre du moteur an acier AISI 316.
Tenue mécanique en Graphite-Allumina (côté moteur), sur demande en Silicium-Allumina.
Côté pompe: tenue de protection contre le sable.

Sur demande
Sans intérrupteur à flotteur pour le fonctionnement manuel.

HIDRAULICS SPECIFICATIONS

Q = PORTATA													
l./min.	20	50	100	150	200	250	300	350	400	450	500	550	600
m^3/h	1,2	3	6	9	12	15	18	21	24	27	30	33	36

MONOFASE 220V. - 50HZ

SERIE	kW	HP	$kW_{assorb.}$	MF	A1	H = PREVALENZA IN M.												
APF/P 0,8-14 MG	0,6	0,8	0,77	12,5	3,3	8	7	5,8	4	2,5	0	-	-	-	-	-	-	-
APF/P 1,2-14 MG	0,9	1,2	1,1	20	5,1	11	10	8	6,5	5,6	4	3,5	0	-	-	-	-	-

TRIFASE 380V. - 50 HZ

SERIE	kW	HP	$kW_{assorb.}$	MF	A1	H = PREVALENZA IN M.												
APF/P 0,8-14 MG	0,6	0,8	0,56		1,1	8	7	5,8	4	2,5	0	-	-	-	-	-	-	-
APF/P 1,2-14 MG	0,9	1,2	0,92		1,8	11	10	8	6,5	5,6	4	3,5	0	-	-	-	-	-

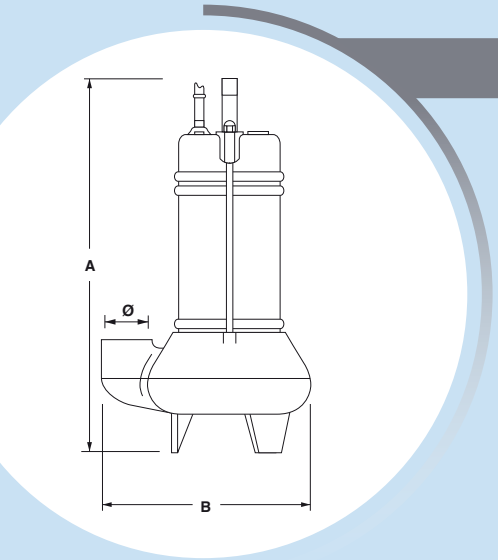

DIMENSION AND WEIGHT

SERIE	A mm.	B mm.	Ø inch	Pass. Libero Ø mm.	Peso Kg.
APF/P 0,8-14	370	213	1" 1/4	35	7
APF/P 1,2-14	410	213	1" 1/4	30	9

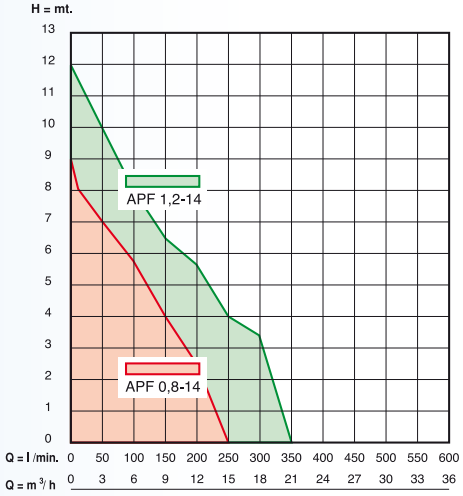

Series APF/P
Proper for special sewage pumping applications, suppled with open impeller.

Construction
Pump body in nylon plastic renforced with fiber glass.
Motor case, upper cover, tie-rods, grip and impeller in stainless steel.

General characteristics
Motor in liquid refrigerant bath, dielectric, not defiler.
Thermal protection switch incorporated in all single-phases motors.
Class F insulation.
Motor shaft in steel mod. Aisi 316.
Seal on motor side is in Graphite-Allumina (by request in Silicon-Allumina).
Protection on pump side is a ring anti-sand.

By request
Without float switch for manual working.

APF/P Série
Particulièrement indiquée pour enlever des eaux sales (Fosses septiques, eaux de vidonges, etc.), et aussi chargées des corps en suspension grâce à une turbine ouverte et arriérée.

Construction
Corp du pompe en plastique nylon chargè avec fibre de verre. Chemise, couvercle, poignée, turbine et tirants en acier inox.

Caractéristiques standard
Moteur à bain d'huile réfrigérant et diélectrique, selon les normes. Protection thermique incorporée pour les versions monophasées.
Classe d'isolation F.
Arbre du moteur an acier AISI 316.
Tenue mécanique en Graphite-Allumina (côté moteur), sur demande en Silicium-Allumina.
Côté pompe: tenue de protection contre le sable.

Sur demande
Sans intérrupteur à flotteur pour le fonctionnement manuel.

CARATTERISTICHE IDRAULICHE
HIDRAULICS SPECIFICATIONS

Q = PORTATA													
l./min.	20	50	100	150	200	250	300	350	400	450	500	550	600
m^3/h	1,2	3	6	9	12	15	18	21	24	27	30	33	36

MONOFASE 220V. - 50HZ

SERIE	kW	HP	$kW_{assorb.}$	MF	A1	H = PREVALENZA IN M.												
APF 1,2-15 MG	0,9	1,2	1,1	20	5,2	10,5	10	7,5	6,5	5,5	3,5	1						
APF 1,5-20 MG	1,1	1,5	1,6	25	7,2	11,5	11	10	9,5	9	8	7	6,5	5,5	4	3	2	1

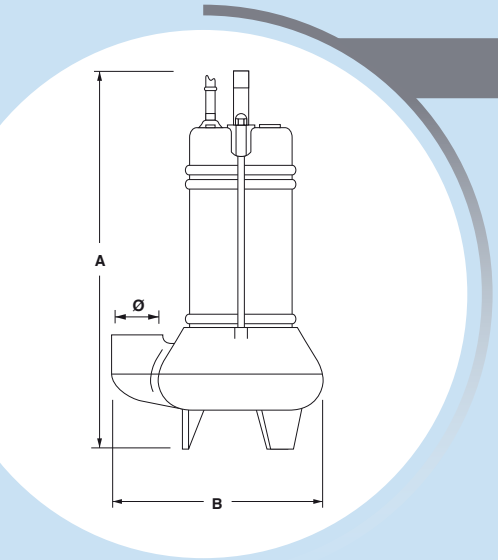

DIMENSIONI E PESI
DIMENSION AND WEIGHT

SERIE	A mm.	B mm.	Ø inch	Pass. Libero Ø mm.	Peso Kg.
APF 1,2-15	400	230	1" 1/2	30	13
APF 1,5-20	440	265	2"	40	15

Series APF
Proper for special sewage pumping applications, suppled with open impeller.

Construction
Pump body in cast iron.
Motor case, upper cover, tie-rods, grip and impeller in stainless steel.

General characteristics
Motor in liquid refrigerant bath, dielectric, not defiler.
Thermal protection switch incorporated in all single-phases motors.
Class F insulation.
Motor shaft in steel mod. Aisi 420.
Seal on motor side is in Graphite-Allumina (by request in Silicon-Allumina).
Protection on pump side is a ring anti-sand.

By request
Without float switch for manual working.

APF Série
Particulièrement indiquée pour enlever des eaux sales (Fosses septiques, eaux de vidonges, etc.), et aussi chargées des corps en suspension grâce à une turbine ouverte et arriérée.

Construction
Corp du pompe en fonte. Chemise, couvercle, poignée, turbine et tirants en acier inox.

Caractéristiques standard
Moteur à bain d'huile réfrigérant et diélectrique, selon les normes. Protection thermique incorporée pour les versions monophasées.
Classe d'isolation F.
Arbre du moteur an acier AISI 420.
Tenue mécanique en Graphite-Allumina (côté moteur), sur demande en Silicium-Allumina.
Côté pompe: tenue de protection contre le sable.

Sur demande
Sans intérrupteur à flotteur pour le fonctionnement manuel.

HIDRAULICS SPECIFICATIONS

Q = PORTATA													
l./min.	20	50	100	150	200	250	300	350	400	450	500	550	600
m^3/h	1,2	3	6	9	12	15	18	21	24	27	30	33	36

MONOFASE 220V. - 50HZ

SERIE	kW	HP	$kW_{assorb.}$	MF	A1	H = PREVALENZA IN M.											
APFM 1,5 MG	1,1	1,5	1,6	40	8,5	17	16	14	12,5	10,5	10	8,5	8	6,6	6,1	6	4	2,5

TRIFASE 380V. - 50HZ

SERIE	kW	HP	$kW_{assorb.}$	MF	A1	H = PREVALENZA IN M.											
APFM 1,5 T	1,1	1,5	1,65	-	3,2	17	16	14	12,5	10,5	10	8,5	8	6,6	6,1	6	4	2,5

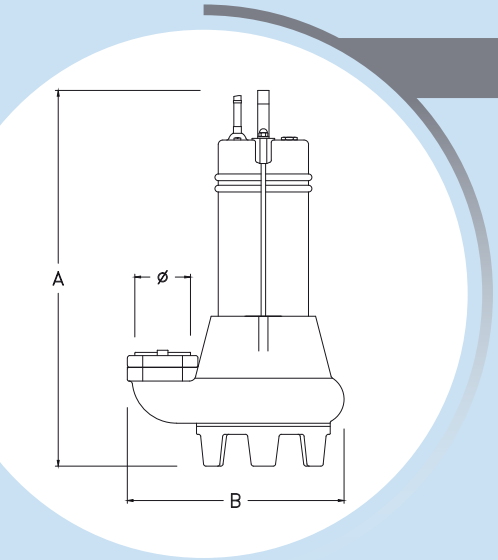

DIMENSIONI E PESI
DIMENSION AND WEIGHT

SERIE	A mm.	B mm.	Ø inch	Pass. Libero Ø mm.	Peso Kg.
APFM 1,5 MG	470	270	2"	30	25
APFM 1,5 T	450	270	2"	30	23

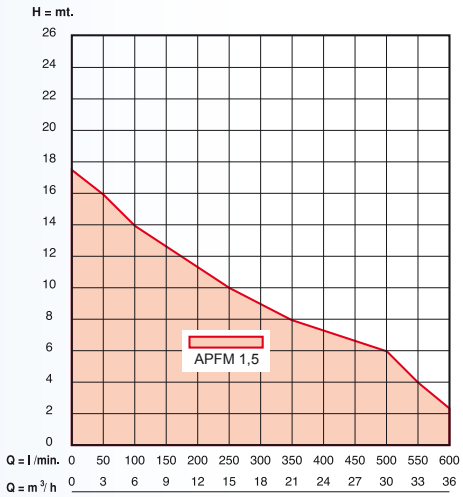

Series APFM - Single-channel
Proper for pumping of dirty water, screened sewage, rain and waste water with suspended solids for industrial water. It is used where is required high performances of delivery.

Construction:
Impeller type single-channel in cast iron G20.
Body pump and grill diffuser in cast iron G20.
Cover, motor case, tie-rods, grip and screws in stainless steel AISI 304

General characteristics:
Motor in liquid refrigerant bath, with non-toxic, dielectric oil.
Thermal protection switch incorporated in single-phase motors.
Class F insulation
Motor shaft in stainless steel AISI 304
Seal on motor side : graphite-allumina in oil bath
Seal on pump side: ring of seal.

By request
Without float switch for manual working.

APFM Série - Unique-canal
Particulierement indiquée pour enlever eaux chargées des particules en suspension, pour le soulévement d'eaux, de pluie, fosses biologiques et le reflux d'eaux, d'origine industrielle.
Et' utilisée où une grosse prévalence est demandée.

Construction
Turbine type unique-canal en fonte G20.
Corps pompe et grille-diffuser en fonte G20.
Couvercle, chemise, tirants et boulons en acier inox AISI 304.

Caractéristiques standard
Moteur à bain d'huile réfrigérant et diélectrique, selon les normes.
Protection thermique incorporée pour les versions monophasées.
Class d'isolation F.
Arbre du moteur an acier inox AISI 304.
Tenue moteur en graphite-allumina en huile.
Tenue pompe para-huile.

Sur demande
Sans intérrupteur à flotteur pour le fonctionnement manuel.

CARATTERISTICHE IDRAULICHE
HIDRAULICS SPECIFICATIONS

	Q = PORTATA												
l./min.	20	50	100	150	200	250	300	350	400	500	600	700	800
m³/h	1,2	3	6	9	12	15	18	21	24	30	36	42	48

MONOFASE 220V. - 50HZ

SERIE	kW	HP	kW assorb.	MF	A1	H = PREVALENZA IN M.												
F 1,5-20 MG	1,1	1,5	1,6	40	7,5	11,6	11	10,5	10	8,7	7,5	6,6	5,6	4,5	2,5	0	-	-
F 2-20 MG	1,5	2	1,95	45	10,5	13,4	13,2	13	12,6	12	11,5	10,8	10,2	9,2	6,8	4	2,5	0

TRIFASE 380V. - 50 HZ

SERIE	kW	HP	kW assorb.	MF	A1	H = PREVALENZA IN M.												
F 1,5-20 T	1,1	1,5	1,65		3	11,6	11	10,5	10	8,7	7,5	6,6	5,6	4,5	2,5	0	-	-
F 2-20 T	1,5	2	1,92		3,4	13,4	13,2	13	12,6	12	11,5	10,8	10,2	9,2	6,8	4	2,5	0
F 3-20 T	2,2	3	3		5,6	18,8	18,5	18,2	17,6	17,2	16,5	15,8	15	13,8	11,2	8,5	5,5	2

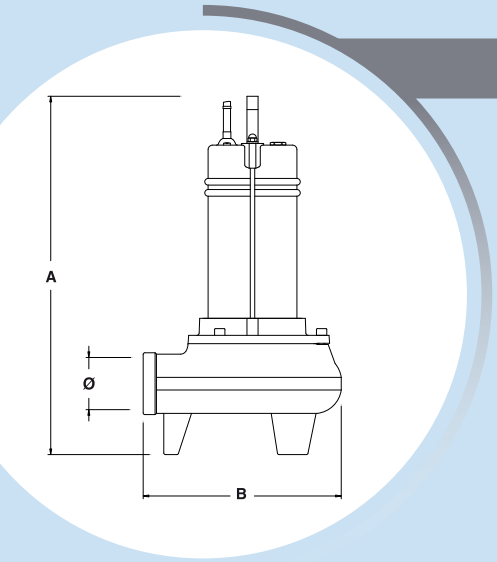

DIMENSIONI E PESI
DIMENSION AND WEIGHT

MONOFASE 220V. - 50HZ

SERIE	A mm.	B mm.	Ø inch	Pass. Libero Ø mm.	Peso Kg.
F 1,5-20 MG	480	260	2"	50	20
F 2-20 MG	500	260	2"	50	22

TRIFASE 380V. - 50 HZ

SERIE	A mm.	B mm.	Ø inch	Pass. Libero Ø mm.	Peso Kg.
F 1,5-20 T	460	260	2"	50	20
F 2-20 T	480	260	2"	50	22
F 3-20 T	500	260	2"	45	25

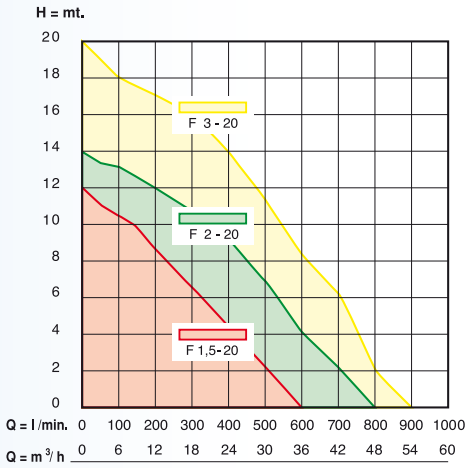

Series F 20
Proper for pumping of dirty water, screened sewage, rain and waste water with suspended solids for industrial plants.

Construction
Impeller tiype: open - vortex
Body pump and lower support in cast iron G25.
Cover, motor case, tie-rods, grip, screws and impeller in stainless steel AISI 304.
For the F3-20 T the impeller is in cast iron.

General characteristics
Motor in liquid refrigerant bath, dielectric, not defiler.
Thermal protection switch incorporated in single-phase motors.
Class F insulation.
Motor shaft in steel mod. AISI 420.
Seal in motor side: Graphite – Allumina in oil bath.
Seal on pump side: ring of seal.
For the F3-20 T: Seal in Silicium-Allumina

By request
Without float switch for manual working

F20 Série
Particulierément indiquée pour enlever eaux chargées des particules en suspension, pour le soulévement d'eaux, de pluie, fosses biologiques et le reflux d'eaux, d'origine industrielle.

Construction
Corps pompe et support inférieur en fonte G25. Couvercle, chemise, tirants, écrous et turbine en acier inox 304
Pour le modéle F3-20T la turbine est en fonte G25.

Caractéristiques standard
Moteur à bain d'huile réfrigérant et diélectrique, selon les normes.
Protection thermique incorporée pour les versions monophasées.
Classe d'isolation F.
Arbre du moteur an acier AISI 420.
Tenue moteur en Graphite-Allumina en huile
Tenue pompe para-huile.
Pour model F3-20T tenue pompe en silicium-Allumina.

Sur demande
Sans intérrupteur à flotteur pour le fonctionnement Manuel